±0,000 = 302,250 m.n.m. Bpv

HLAVNÍ PROJEKTANT:

Energy Benefit Centre a.s.
Křenova 438/3, 162 00 Praha 6
tel.: +420 270 003 300
e-mail: kontakt@energy-benefit.cz
internet: www.energy-benefit.cz

Hlavní projektant:
Ing. Libor Truhelka
Zástupce hlavního projektanta:
Ing.arch. Jakub Konicar
Hlavní architekt:
-

ZPRACOVATEL ČÁSTI:

Energy Benefit Centre a.s.
Čedičová 1378/6, 710 00 Ostrava
e-mail: jakub.konicar@energy-benefit.cz
internet: www.energy-benefit.cz

Vypracoval:
Luboš Purmenský
Zodpovědný projektant:
Ing. Libor Truhelka

STAVEBNÍK:
Statutární město Frýdek-Místek
Radniční 1148, 738 01 Frýdek-Místek

razítko a podpis

PROJEKT:
Zpracování PD - ZŠ F-M, ul. J. Čapka 2555 - tělocvična II.

Zakázkové číslo: 240076

Datum: 07.2024

Paré:

MÍSTO STAVBY: Frýdek-Místek, pozemky parc. č.: 1812/1, st. 1812/10, v k.ú. Frýdek [634956]

OBJEKT:
SO-02 TĚLOCVIČNA, SO-03 SPOJ.KRČEK, SO-04 STAV.ÚPRAVY HYG.ZÁZ. BLOKU "E"

Stupeň: DPS

ČÁST, PROFESE:
D.1.1 ARCHITEKTONICKO STAVEBNÍ ŘEŠENÍ

VÝKRES:
VÝPIS ZÁMEČNICKÝCH VÝROBKŮ

Měřítko: - - -

ID PROJEKTU_STUPEŇ:OBJEKT_ID PROFESE_PROFESE-ČÍSLO_OBSAH_ZMĚNA:
FM-ZŠ-TEL_DPS_SO-02_SO-03_SO-04_D.1.1_ASR-406

406

VÝPIS ZÁMEČNICKÝCH VÝROBKŮ

OZN.	SPECIFIACE	POČET
Z 01	**POŽÁRNÍ ŽEBŘÍK SE SUCHOVODEM** - NAVRŽEN DLE ČSN 74 3282, V SOULADU S POŽADAVKY ČSN 73 0802, ČSN 73 0840 A ČSN 73 08 73 - STĚNOVÝ POŽÁRNÍ ŽEBŘÍK SE SUCHOVODEM A OCHRANNÝM KOŠEM - VÝSTUPNÍ ÚROVEŇ ŽEBŘÍKU BUDE OPATŘENA OCHRANNÝM ZÁBRADLÍM - VŠECHNY SVARY POŽ.VODOVODU PROVÉST VODOTĚSNĚ - KONSTRUKCE ŽÁROVĚ POZINKOVÁNA – 120 mikronů - VEŠKERÝ SPOJOVACÍ MATERIÁL – NEREZOVÁ OCEL - OCHRANA PŘED BLESKEM DLE ČSN	1

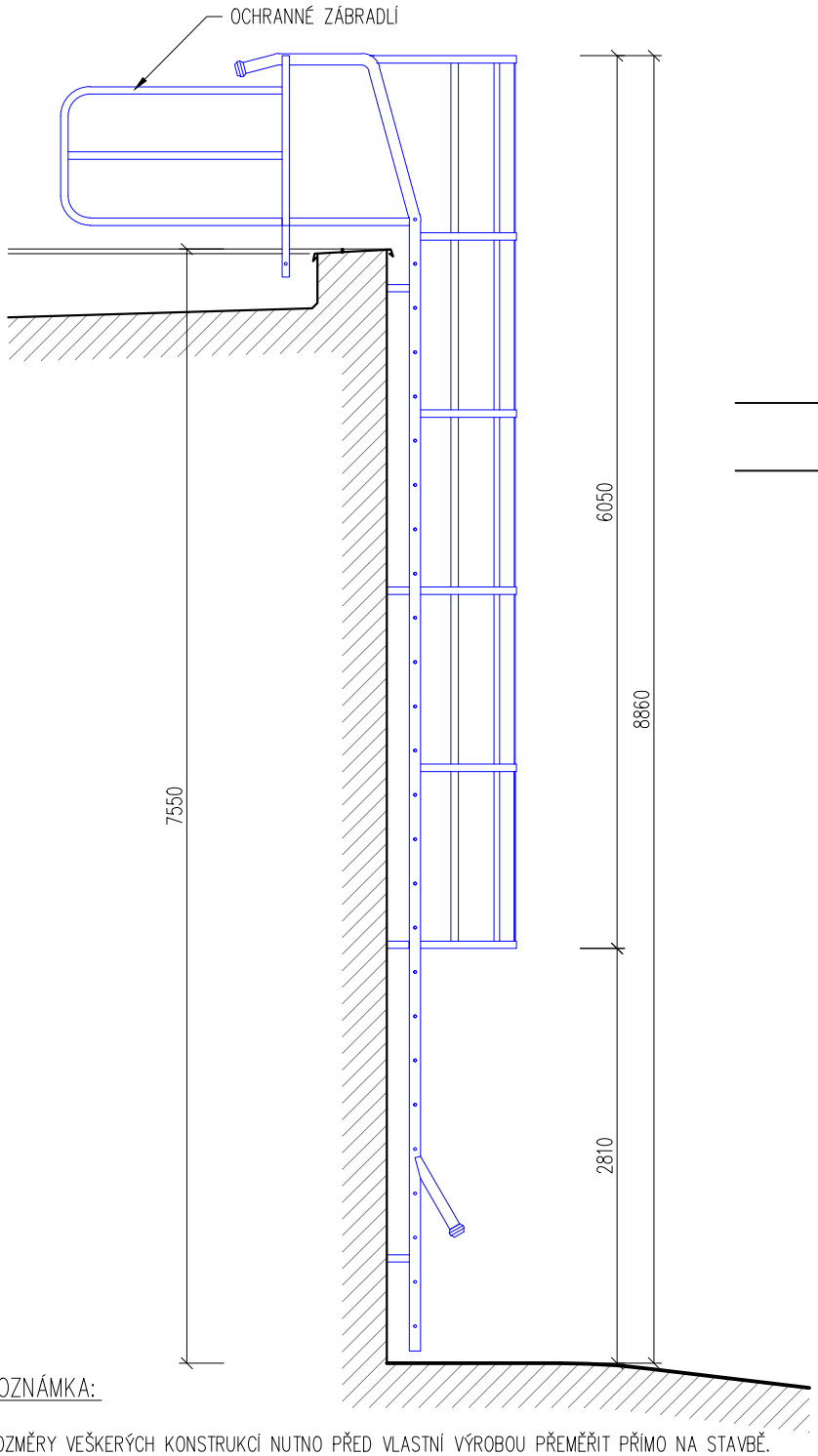

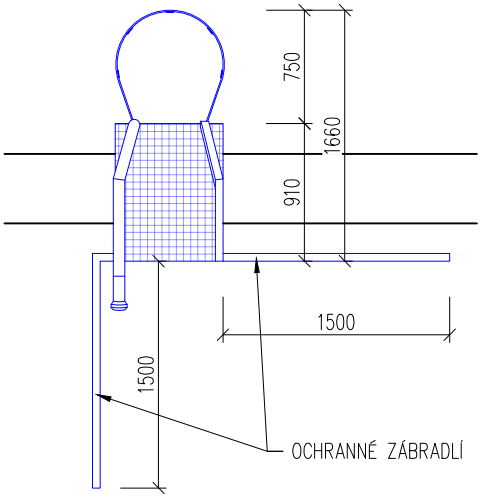

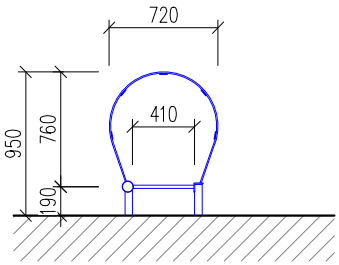

POZNÁMKA:

ROZMĚRY VEŠKERÝCH KONSTRUKCÍ NUTNO PŘED VLASTNÍ VÝROBOU PŘEMĚŘIT PŘÍMO NA STAVBĚ.
VEŠKERÉ VÝROBKY JSOU OZNAČENY KÓDEM ZOBRAZENÝM VE STAVEBNÍCH VÝKRESECH.
TENTO DOKUMENT NENÍ DÍLENSKOU DOKUMENTACÍ. REALIZACE BUDE ZPRACOVÁNA DLE ODSOUHLASENÉ SPECIALIZOVANÉ ZÁMEČNICKÉ FIRMY.

VÝPIS ZÁMEČNICKÝCH VÝROBKŮ

OZN.	SPECIFIACE	POČET
Z 02	**POŽÁRNÍ ŽEBŘÍK SE SUCHOVODEM** - NAVRŽEN DLE ČSN 74 3282, V SOULADU S POŽADAVKY ČSN 73 0802, ČSN 73 0840 A ČSN 73 08 73 - STĚNOVÝ POŽÁRNÍ ŽEBŘÍK SE SUCHOVODEM - VÝSTUPNÍ ÚROVEŇ ŽEBŘÍKU BUDE OPATŘENA OCHRANNÝM ZÁBRADLÍM - VŠECHNY SVARY POŽ.VODOVODU PROVÉST VODOTĚSNĚ - KONSTRUKCE ŽÁROVĚ POZINKOVÁNA – 120 mikronů - VEŠKERÝ SPOJOVACÍ MATERIÁL – NEREZOVÁ OCEL - OCHRANA PŘED BLESKEM DLE ČSN	1

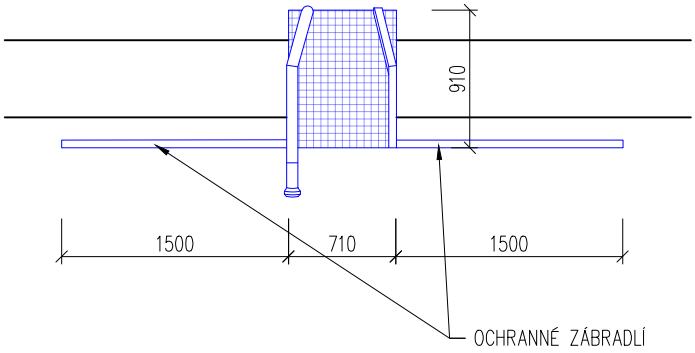

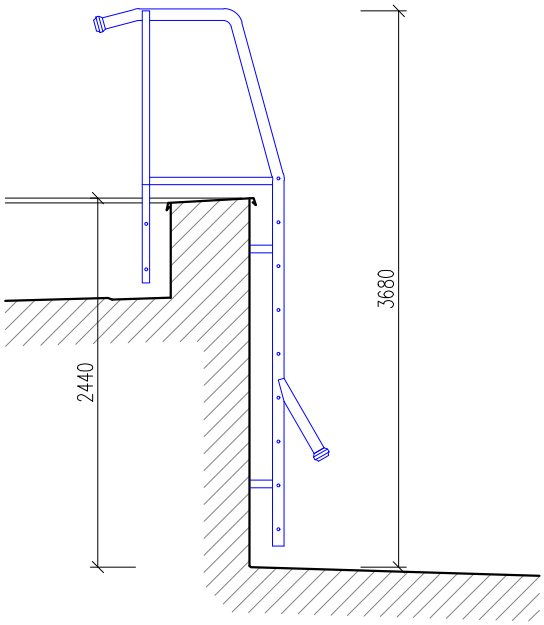

POZNÁMKA:

ROZMĚRY VEŠKERÝCH KONSTRUKCÍ NUTNO PŘED VLASTNÍ VÝROBOU PŘEMĚŘIT PŘÍMO NA STAVBĚ.
VEŠKERÉ VÝROBKY JSOU OZNAČENY KÓDEM ZOBRAZENÝM VE STAVEBNÍCH VÝKRESECH.
TENTO DOKUMENT NENÍ DÍLENSKOU DOKUMENTACÍ. REALIZACE BUDE ZPRACOVÁNA DLE ODSOUHLASENÉ SPECIALIZOVANÉ ZÁMEČNICKÉ FIRMY.

VÝPIS ZÁMEČNICKÝCH VÝROBKŮ

OZN.	SPECIFIACE	POČET
Z 03	**MEZISTŘEŠNÍ ŽEBŘÍK** - VÝSTUPNÍ ÚROVEŇ ŽEBŘÍKU BUDE OPATŘENA OCHRANNÝM ZÁBRADLÍM - KONSTRUKCE ŽÁROVĚ POZINKOVÁNA – 120 mikronů - VEŠKERÝ SPOJOVACÍ MATERIÁL – NEREZOVÁ OCEL - OCHRANA PŘED BLESKEM DLE ČSN	1

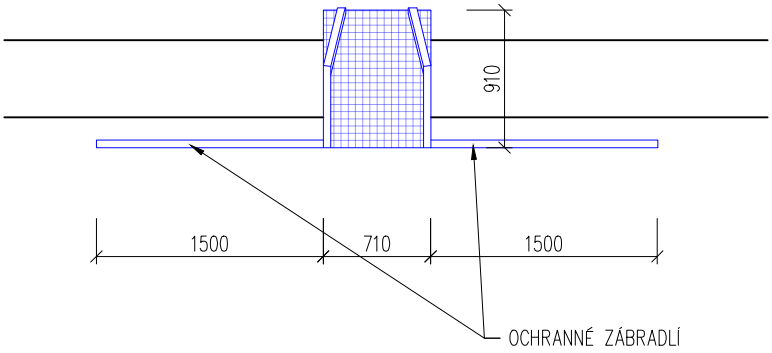

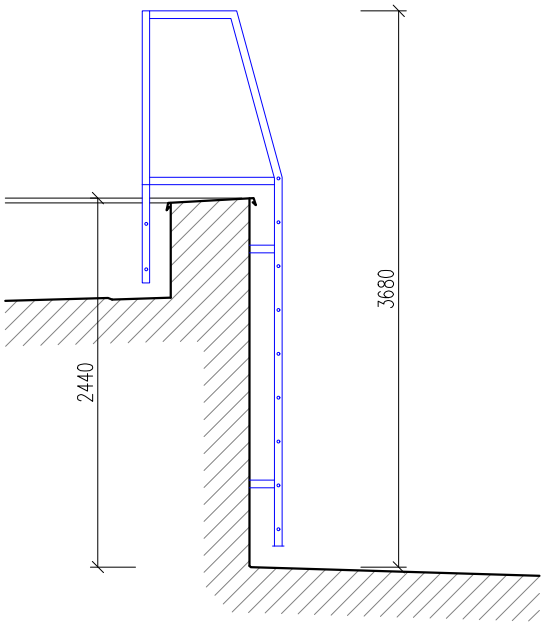

POZNÁMKA:

ROZMĚRY VEŠKERÝCH KONSTRUKCÍ NUTNO PŘED VLASTNÍ VÝROBOU PŘEMĚŘIT PŘÍMO NA STAVBĚ.
VEŠKERÉ VÝROBKY JSOU OZNAČENY KÓDEM ZOBRAZENÝM VE STAVEBNÍCH VÝKRESECH.
TENTO DOKUMENT NENÍ DÍLENSKOU DOKUMENTACÍ. REALIZACE BUDE ZPRACOVÁNA DLE ODSOUHLASENÉ SPECIALIZOVANÉ ZÁMEČNICKÉ FIRMY.

VÝPIS ZÁMEČNICKÝCH VÝROBKŮ

OZN.	SPECIFIACE	POČET
Z 04	**DĚLÍCÍ KONSTRUKCE 1.22**	1

POPIS

- RÁMOVÁ OCELOVÁ KONSTRUKCE S VÝPLNÍ Z TAHOKOVU ROZDĚLUJÍCÍ PROSTOR MEZI CHODBOU A SKLADEM NÁŘADÍ č.2
- KONSTRUKCE RÁMU BUDE PROVEDENA Z OCELOVÝCH UZAVŘENÝCH PROFILŮ 50x50x3, KONSTRUKČNÍ PŘÍČLE Z OC.UZAVŘENÝCH PROFILŮ 50x30x2
- VÝPLŇ Z TAHOKOVU, VELIKOST OKA 53,5x22mm
- DVEŘE:
  - DVOUKŘÍDLÉ, POSUVNÉ
  - SET POJEZDU PRO POSUVNÉ DVEŘE (HORNÍ ČÁST S KOLEJNICÍ, SPODNÍ ČÁST S VODÍCÍ LIŠTOU V PODLAZE), POJEZD KOTVEN DO STROPNÍ KONSTRUKCE
  - ZÁMEK S HÁKEM PRO POSUVNÉ DVEŘE, CYLINDRICKÁ VLOŽKA
  - MADLO PRO POSUVNÉ DVEŘE
- JEDNOTLIVÉ RÁMY BUDOU K SOBĚ PŘIŠROUBOVÁNY
- KOTVENÍ RÁMŮ POMOCÍ HMOŽDINEK

BARVA

- OCELOVÁ KONSTRUKCE: RAL 7016 antracitová šedá
- VÝPLŇ (TAHOKOV): RAL 7016 antracitová šedá
- POJEZD: RAL 7016 antracitová šedá

SCHÉMA
M 1:50

PŮDORYS

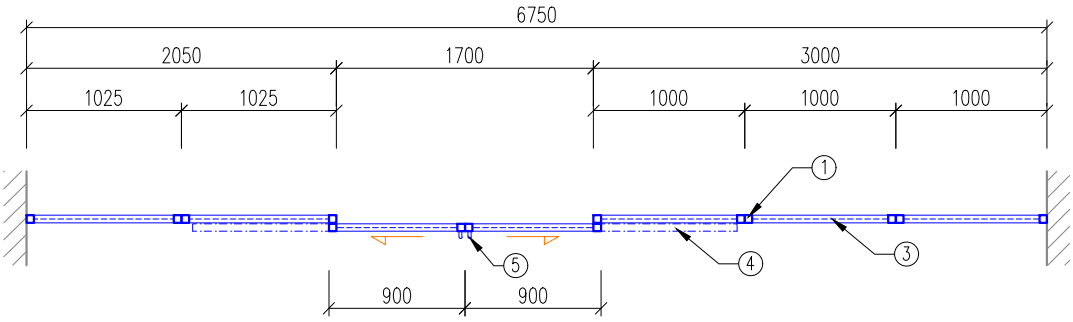

POHLED

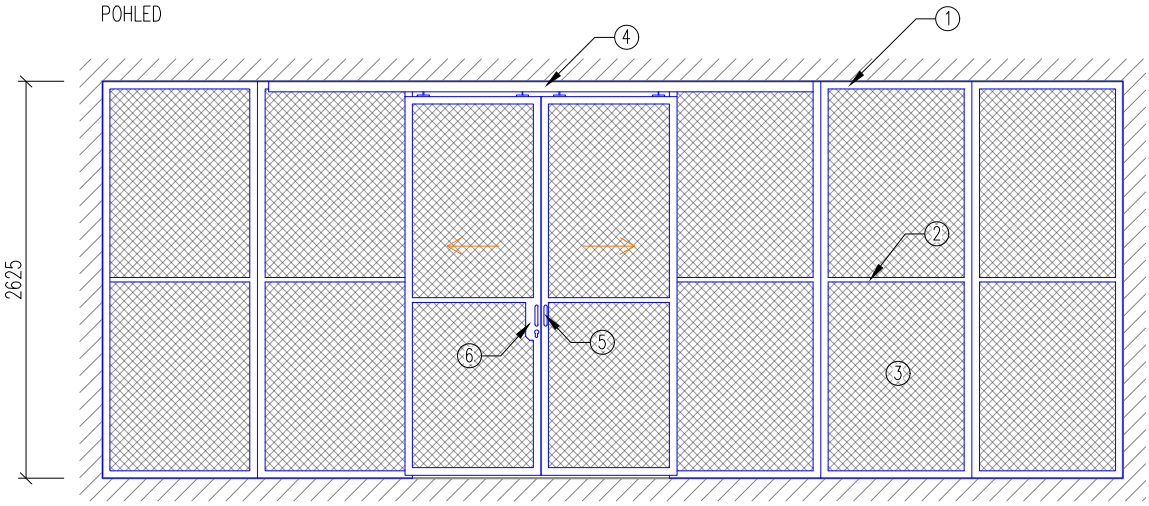

LEGENDA:

1. JÄKL 50x50x30
2. JÄKL 50x50x30
3. TAHOKOV, VELIKOST OKA 53,5x22mm
4. POJEZD PRO POSUVNÉ DVEŘE
5. MADLO
6. ZÁMEK S HÁKEM + CYLINDRICKÁ VLOŽKA

POZNÁMKA:

ROZMĚRY VEŠKERÝCH KONSTRUKCÍ NUTNO PŘED VLASTNÍ VÝROBOU PŘEMĚŘIT PŘÍMO NA STAVBĚ.
VEŠKERÉ VÝROBKY JSOU OZNAČENY KÓDEM ZOBRAZENÝM VE STAVEBNÍCH VÝKRESECH.
TENTO DOKUMENT NENÍ DÍLENSKOU DOKUMENTACÍ. REALIZACE BUDE ZPRACOVÁNA DLE ODSOUHLASENÉ SPECIALIZOVANÉ ZÁMEČNICKÉ FIRMY.

VÝPIS ZÁMEČNICKÝCH VÝROBKŮ

OZN.	SPECIFIACE	POČET
Z 05	**DĚLÍCÍ KONSTRUKCE 1.24**	1

POPIS

- RÁMOVÁ OCELOVÁ KONSTRUKCE S VÝPLNÍ Z TAHOKOVU ROZDĚLUJÍCÍ PROSTOR MEZI CHODBOU A SKLADEM NÁŘADÍ č.3
- KONSTRUKCE RÁMU BUDE PROVEDENA Z OCELOVÝCH UZAVŘENÝCH PROFILŮ 50x50x3, KONSTRUKČNÍ PŘÍČLE Z OC.UZAVŘENÝCH PROFILŮ 50x30x2
- VÝPLŇ Z TAHOKOVU, VELIKOST OKA 53,5x22mm
- DVEŘE:
  - DVOUKŘÍDLÉ, POSUVNÉ
  - SET POJEZDU PRO POSUVNÉ DVEŘE (HORNÍ ČÁST S KOLEJNICÍ, SPODNÍ ČÁST S VODÍCÍ LIŠTOU V PODLAZE), POJEZD KOTVEN DO STROPNÍ KONSTRUKCE
  - ZÁMEK S HÁKEM PRO POSUVNÉ DVEŘE, CYLINDRICKÁ VLOŽKA
  - MADLO PRO POSUVNÉ DVEŘE
- JEDNOTLIVÉ RÁMY BUDOU K SOBĚ PŘIŠROUBOVÁNY
- KOTVENÍ RÁMŮ POMOCÍ HMOŽDINEK

BARVA

- OCELOVÁ KONSTRUKCE: RAL 7016 antracitová šedá
- VÝPLŇ (TAHOKOV): RAL 7016 antracitová šedá
- POJEZD: RAL 7016 antracitová šedá

SCHÉMA
M 1:50

PŮDORYS

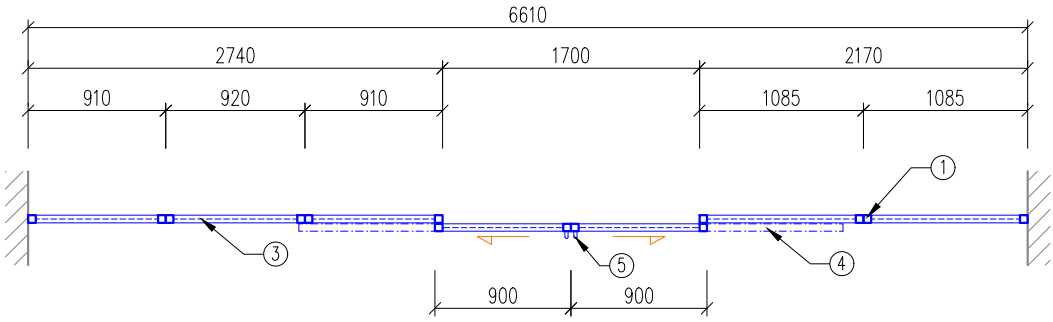

POHLED

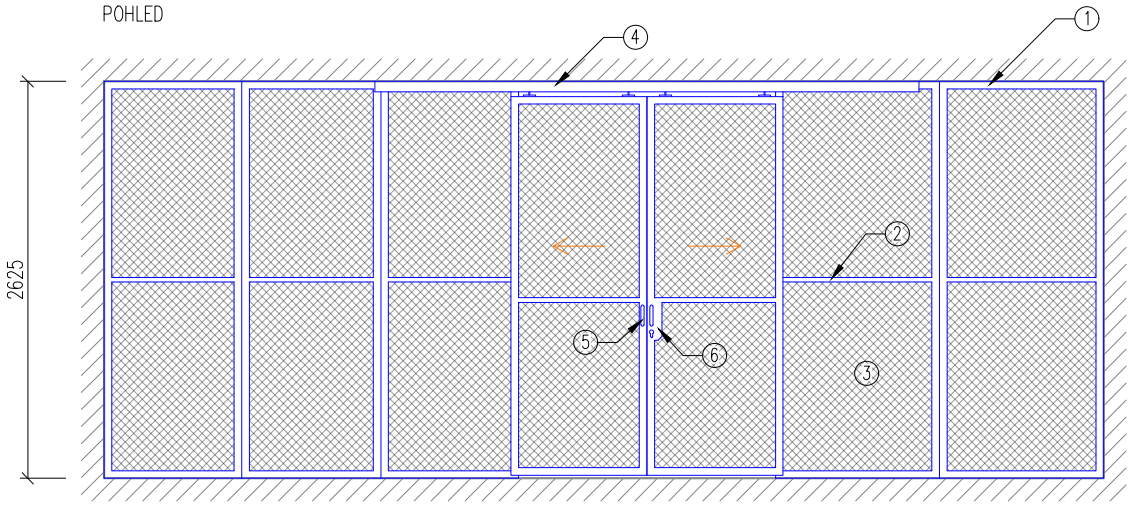

LEGENDA:

1. JÄKL 50x50x30
2. JÄKL 50x50x30
3. TAHOKOV, VELIKOST OKA 53,5x22mm
4. POJEZD PRO POSUVNÉ DVEŘE
5. MADLO
6. ZÁMEK S HÁKEM + CYLINDRICKÁ VLOŽKA

POZNÁMKA:

ROZMĚRY VEŠKERÝCH KONSTRUKCÍ NUTNO PŘED VLASTNÍ VÝROBOU PŘEMĚŘIT PŘÍMO NA STAVBĚ.
VEŠKERÉ VÝROBKY JSOU OZNAČENY KÓDEM ZOBRAZENÝM VE STAVEBNÍCH VÝKRESECH.
TENTO DOKUMENT NENÍ DÍLENSKOU DOKUMENTACÍ. REALIZACE BUDE ZPRACOVÁNA DLE ODSOUHLASENÉ SPECIALIZOVANÉ ZÁMEČNICKÉ FIRMY.

VÝPIS ZÁMEČNICKÝCH VÝROBKŮ

OZN.	SPECIFIACE	POČET
Z 06	**DĚLÍCÍ KONSTRUKCE 1.25**	1

POPIS

- RÁMOVÁ OCELOVÁ KONSTRUKCE S VÝPLNÍ Z TAHOKOVU ROZDĚLUJÍCÍ PROSTOR MEZI CHODBOU A SKLADEM NÁŘADÍ č.4
- KONSTRUKCE RÁMU BUDE PROVEDENA Z OCELOVÝCH UZAVŘENÝCH PROFILŮ 50x50x3, KONSTRUKČNÍ PŘÍČLE Z OC.UZAVŘENÝCH PROFILŮ 50x30x2
- VÝPLŇ Z TAHOKOVU, VELIKOST OKA 53,5x22mm
- DVEŘE:
  - JEDNOKŘÍDLÉ, POSUVNÉ
  - SET POJEZDU PRO POSUVNÉ DVEŘE (HORNÍ ČÁST S KOLEJNICÍ, SPODNÍ ČÁST S VODÍCÍ LIŠTOU V PODLAZE), POJEZD KOTVEN DO STROPNÍ KONSTRUKCE
  - ZÁMEK S HÁKEM PRO POSUVNÉ DVEŘE, CYLINDRICKÁ VLOŽKA
  - MADLO PRO POSUVNÉ DVEŘE
- JEDNOTLIVÉ RÁMY BUDOU K SOBĚ PŘIŠROUBOVÁNY
- KOTVENÍ RÁMŮ POMOCÍ RÁMOVÝCH HMOŽDINEK

BARVA

- OCELOVÁ KONSTRUKCE: RAL 7016 antracitová šedá
- VÝPLŇ (TAHOKOV): RAL 7016 antracitová šedá
- POJEZD: RAL 7016 antracitová šedá

SCHÉMA
M 1:50

PŮDORYS

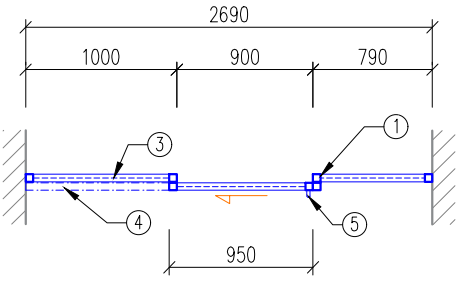

POHLED

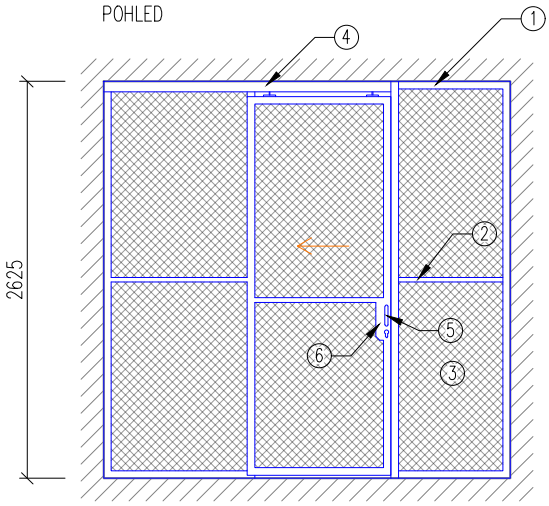

LEGENDA:

1. JÄKL 50x50x30
2. JÄKL 50x50x30
3. TAHOKOV, VELIKOST OKA 53,5x22mm
4. POJEZD PRO POSUVNÉ DVEŘE
5. MADLO
6. ZÁMEK S HÁKEM + CYLINDRICKÁ VLOŽKA

POZNÁMKA:

ROZMĚRY VEŠKERÝCH KONSTRUKCÍ NUTNO PŘED VLASTNÍ VÝROBOU PŘEMĚŘIT PŘÍMO NA STAVBĚ.
VEŠKERÉ VÝROBKY JSOU OZNAČENY KÓDEM ZOBRAZENÝM VE STAVEBNÍCH VÝKRESECH.
TENTO DOKUMENT NENÍ DÍLENSKOU DOKUMENTACÍ. REALIZACE BUDE ZPRACOVÁNA DLE ODSOUHLASENÉ SPECIALIZOVANÉ ZÁMEČNICKÉ FIRMY.

VÝPIS ZÁMEČNICKÝCH VÝROBKŮ

OZN.	SPECIFIACE	POČET
Z 07	**POŽÁRNÍ ÚNIKOVÉ SCHODIŠTĚ** POPIS - OCELOVÉ POŽÁRNÍ ÚNIKOVÉ SCHODIŠTĚ DVOURAMENNÉ PŘÍMOČARÉ S MEZIPODESTOU - ŽÁROVĚ ZINKOVANÉ - STUPNĚ, MEZIPODESTA A PODESTA Z POROROŠTU S PROTISKLUZNOU ÚPRAVOU R12, ROZMĚR OK 30x30 mm, ŽÁROVÝ ZINEK - KOTVENÍ DO PODKLADNÍHO BETONU PŘES PATNÍ PLECHY P12	1

PŮDORYS

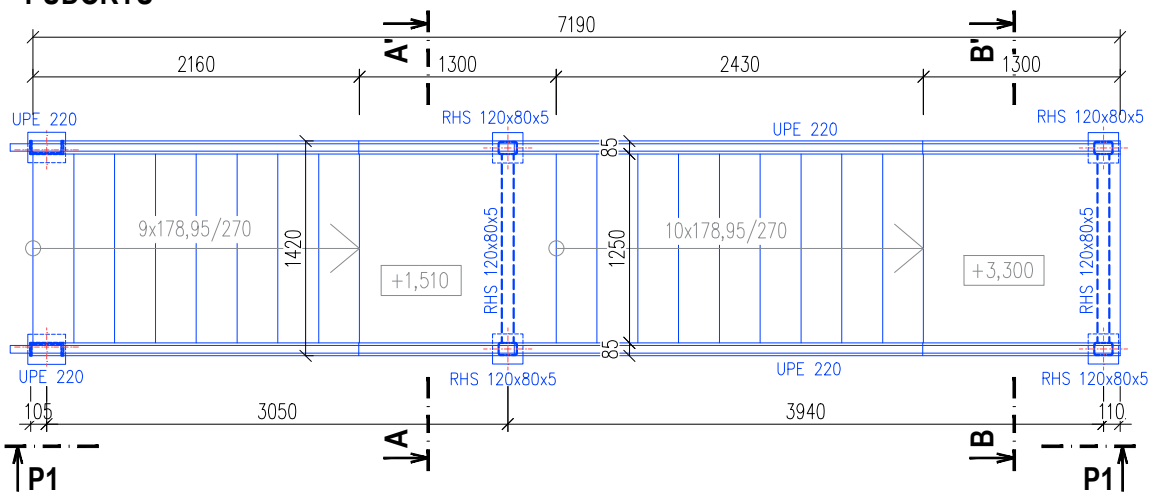

POHLED P1

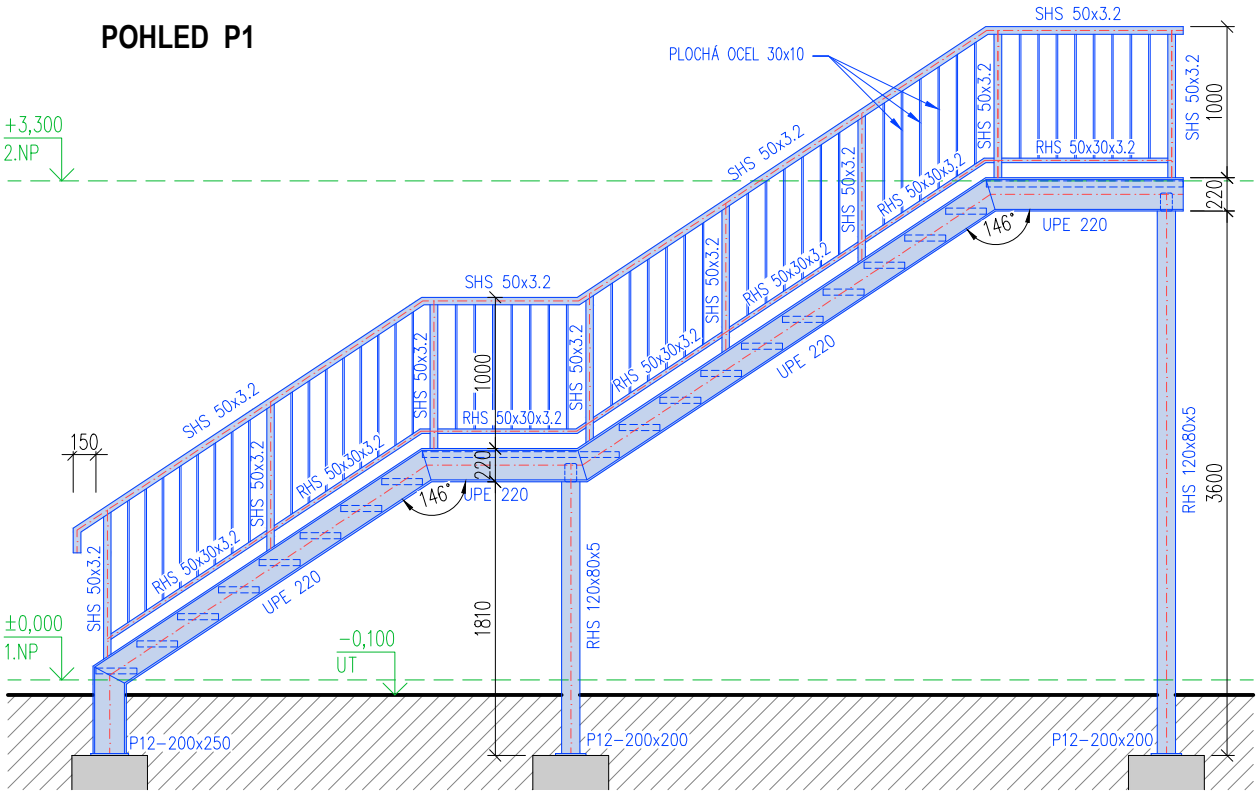

VÝPIS ZÁMEČNICKÝCH VÝROBKŮ

OZN.	SPECIFIACE	POČET
Z 07	POŽÁRNÍ ÚNIKOVÉ SCHODIŠTĚ	1

ŘEZ B-B'

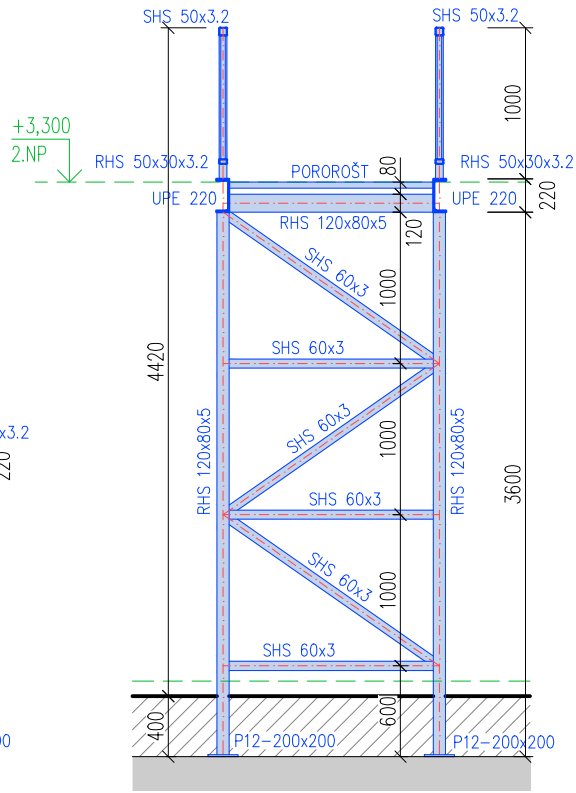

ŘEZ A-A'

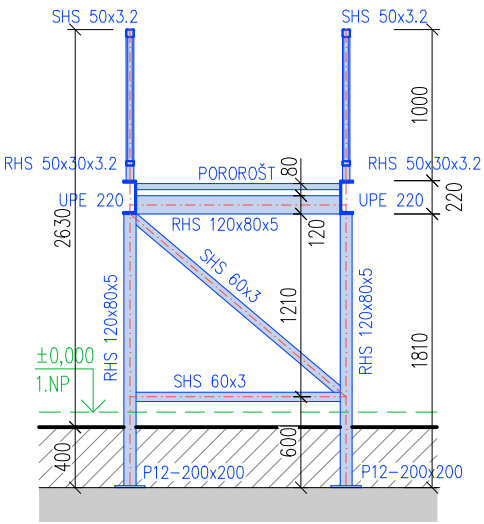

VÝPIS PRVKŮ

POL.	PRVEK	m.j.	MNOŽSTVÍ	HMOTNOST	
				kg / m.j.	CELKEM
1	UPE 220	bm	17,4	26,6	462,84
2	RHS 120x80x5	bm	13,9	14,7	204,33
3	SHS 60x3	bm	12,52	5,3	66,36
4	SHS 50x3.2	bm	32,44	4,6	149,22
5	RHS 50x30x3.2	bm	16,0	3,6	57,6
6	PÁSOVÁ OCEL 30x10	bm	78,9	2,4	189,36
7	PLECH P12-200x250	ks	2	4,8	9,6
8	PLECH P12-200x200	ks	4	3,76	15,04
9	PORORŠT (OKA 30x30, NOSNÉ PÁSY 40x3mm)	m2	3,25	29	94,25
10	SCHODIŠŤOVÝ STUPEŇ PORORŠT 1250 x 270 x 40 mm - 30/30 mm	ks	17	10,5	178,5
HMOTNOST CELKEM (kg)					1 427,1
HMOTNOST CELKEM + 10% SPOJE A SVÁRY (kg)					**1 570**

POZNÁMKA:

ROZMĚRY VEŠKERÝCH KONSTRUKCÍ NUTNO PŘED VLASTNÍ VÝROBOU PŘEMĚŘIT PŘÍMO NA STAVBĚ.
VEŠKERÉ VÝROBKY JSOU OZNAČENY KÓDEM ZOBRAZENÝM VE STAVEBNÍCH VÝKRESECH.
TENTO DOKUMENT NENÍ DÍLENSKOU DOKUMENTACÍ. REALIZACE BUDE ZPRACOVÁNA DLE ODSOUHLASENÉ SPECIALIZOVANÉ ZÁMEČNICKÉ FIRMY.

VÝPIS ZÁMEČNICKÝCH VÝROBKŮ

OZN.	SPECIFIACE	POČET
Z 08	**MADLO**	1

POPIS

- MADLO UMÍSTĚNÉ V MÍSTNOSTI "1.31 SPOJOVACÍ KRČEK"
- KONSTRUKCE MADLA BUDE PROVEDENA Z OCELOVÝCH UZAVŘENÝCH PROFILŮ 50x50x3
- PRÁŠKOVÉ LAKOVÁNÍ
- SOUČÁSTÍ DODÁVKY BUDOU KOTVÍCÍ PRVKY

BARVA

- MADLO: RAL 7016 antracitová šedá
- DRŽÁK MADLA: RAL 7016 antracitová šedá

SCHÉMA
M 1:50

PŮDORYS

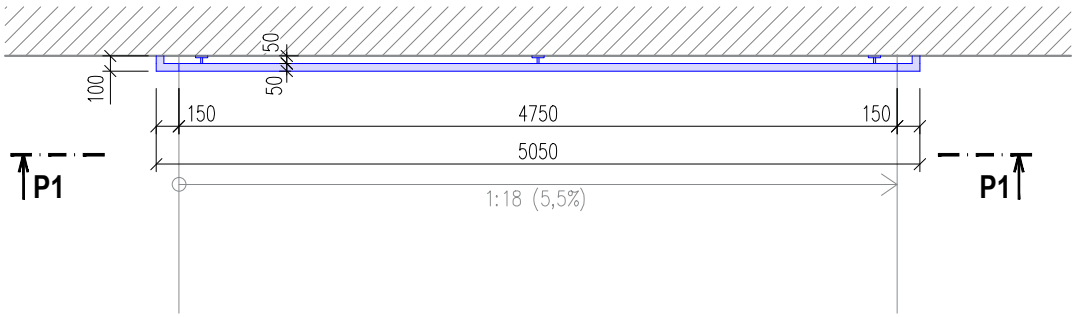

POHLED P1

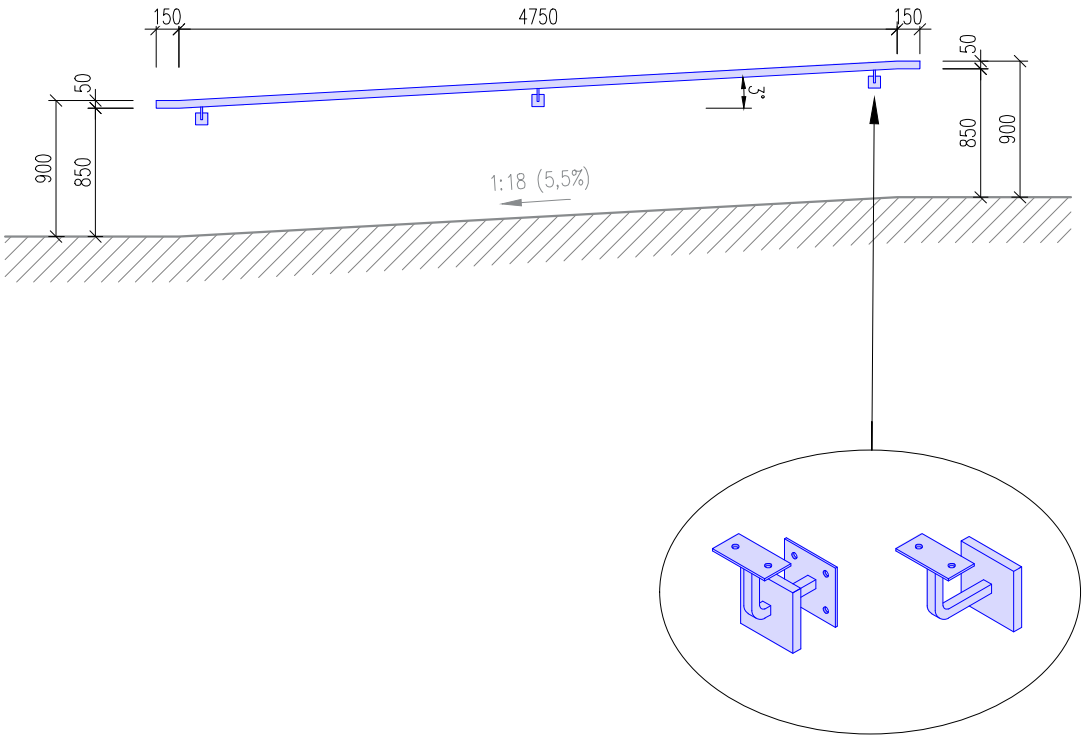

POZNÁMKA:

ROZMĚRY VEŠKERÝCH KONSTRUKCÍ NUTNO PŘED VLASTNÍ VÝROBOU PŘEMĚŘIT PŘÍMO NA STAVBĚ.
VEŠKERÉ VÝROBKY JSOU OZNAČENY KÓDEM ZOBRAZENÝM VE STAVEBNÍCH VÝKRESECH.
TENTO DOKUMENT NENÍ DÍLENSKOU DOKUMENTACÍ. REALIZACE BUDE ZPRACOVÁNA DLE ODSOUHLASENÉ SPECIALIZOVANÉ ZÁMEČNICKÉ FIRMY.

VÝPIS ZÁMEČNICKÝCH VÝROBKŮ

OZN.	SPECIFIACE	POČET
Z 09	**MADLO**	1

POPIS

- MADLO UMÍSTĚNÉ V MÍSTNOSTI "1.31 SPOJOVACÍ KRČEK"
- KONSTRUKCE MADLA BUDE PROVEDENA Z OCELOVÝCH UZAVŘENÝCH PROFILŮ 50x50x3
- PRÁŠKOVÉ LAKOVÁNÍ
- SOUČÁSTÍ DODÁVKY BUDOU KOTVÍCÍ PRVKY

BARVA

- MADLO: RAL 7016 antracitová šedá
- DRŽÁK MADLA: RAL 7016 antracitová šedá

SCHÉMA
M 1:50

PŮDORYS

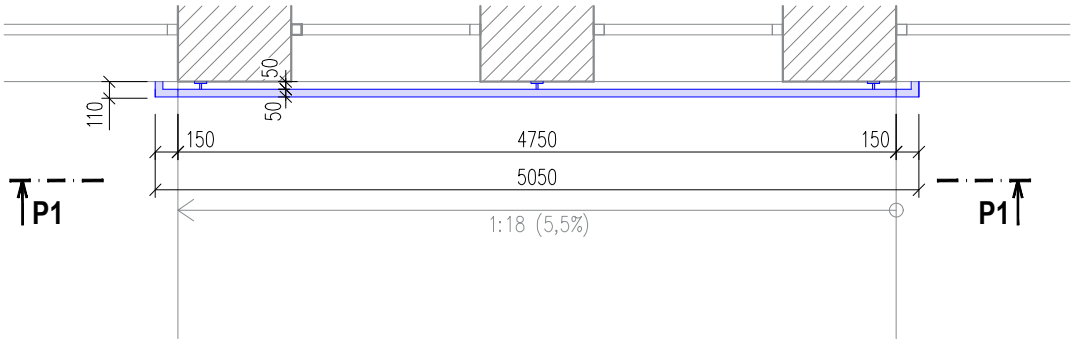

POHLED P1

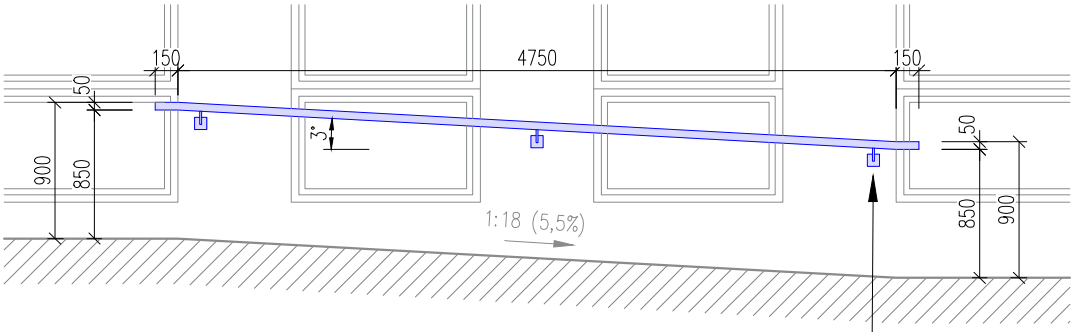

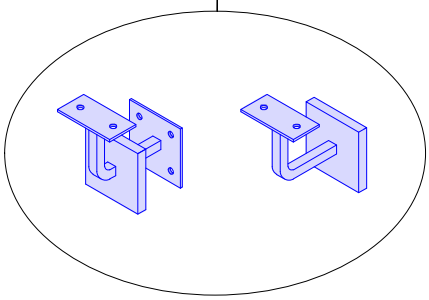

POZNÁMKA:

ROZMĚRY VEŠKERÝCH KONSTRUKCÍ NUTNO PŘED VLASTNÍ VÝROBOU PŘEMĚŘIT PŘÍMO NA STAVBĚ.
VEŠKERÉ VÝROBKY JSOU OZNAČENY KÓDEM ZOBRAZENÝM VE STAVEBNÍCH VÝKRESECH.
TENTO DOKUMENT NENÍ DÍLENSKOU DOKUMENTACÍ. REALIZACE BUDE ZPRACOVÁNA DLE ODSOUHLASENÉ SPECIALIZOVANÉ ZÁMEČNICKÉ FIRMY.

VÝPIS ZÁMEČNICKÝCH VÝROBKŮ

OZN.	SPECIFIACE	POČET
Z/10	**MADLO**	2

POPIS

- MADLO UMÍSTĚNÉ V MÍSTNOSTI "1.03 VESTIBUL+SCHODIŠTĚ"
- KONSTRUKCE MADLA BUDE PROVEDENA Z OCELOVÝCH UZAVŘENÝCH PROFILŮ 50x50x3
- PRÁŠKOVÉ LAKOVÁNÍ
- SOUČÁSTÍ DODÁVKY BUDOU KOTVÍCÍ PRVKY

BARVA

- MADLO: RAL 7016 antracitová šedá
- DRŽÁK MADLA: RAL 7016 antracitová šedá

SCHÉMA
M 1:50

PŮDORYS

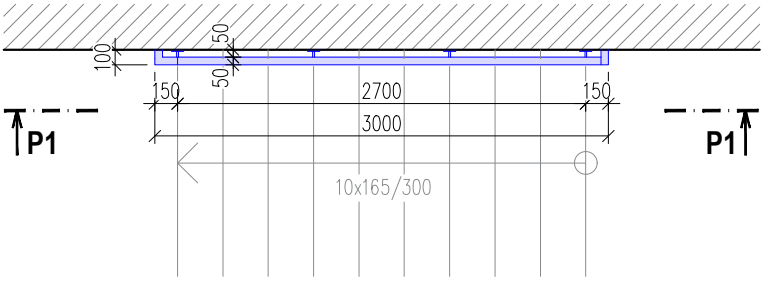

POHLED P1

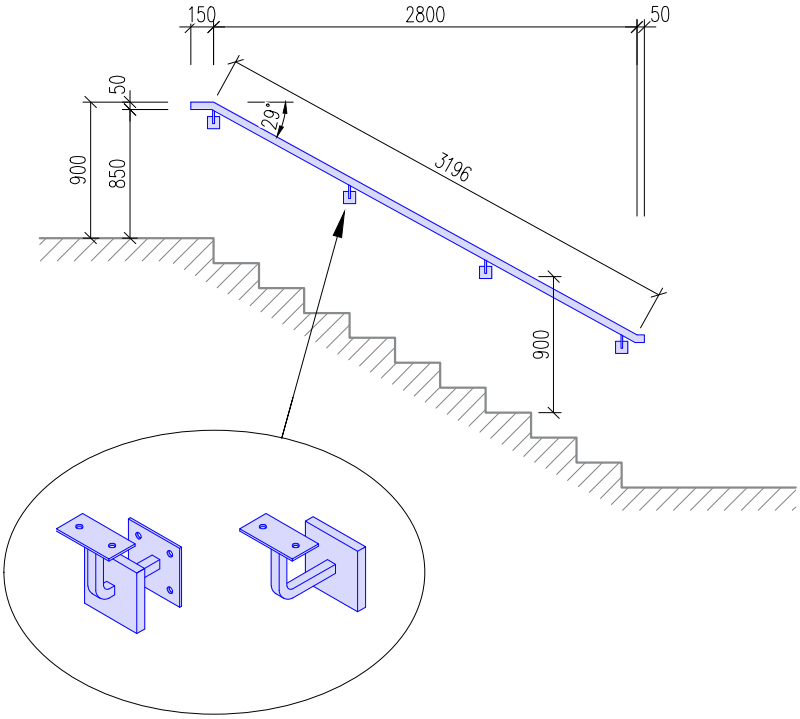

POZNÁMKA:

ROZMĚRY VEŠKERÝCH KONSTRUKCÍ NUTNO PŘED VLASTNÍ VÝROBOU PŘEMĚŘIT PŘÍMO NA STAVBĚ.
VEŠKERÉ VÝROBKY JSOU OZNAČENY KÓDEM ZOBRAZENÝM VE STAVEBNÍCH VÝKRESECH.
TENTO DOKUMENT NENÍ DÍLENSKOU DOKUMENTACÍ. REALIZACE BUDE ZPRACOVÁNA DLE ODSOUHLASENÉ SPECIALIZOVANÉ ZÁMEČNICKÉ FIRMY.

VÝPIS ZÁMEČNICKÝCH VÝROBKŮ

OZN.	SPECIFIACE	POČET
Z 11	**ZABEZPEČENÍ SCHODIŠTĚ**	1

POPIS

- KONSTRUKCE UMÍSTĚNA V MÍSTNOSTI "1.03 VESTIBUL+SCHODIŠTĚ"
- ZABEZPEČENÍ SCHODIŠTĚ SLOUŽÍ JAKO OCHRANA PRO ZAMEZENÍ VSTUPU DO PRŮMĚTU PROSTORU POD PROSTOREM SCHODIŠTĚM S NIŽŠÍ VÝŠKOU NEŽ 2100mm
- KONSTRUKCE BUDE PROVEDENA Z OCELOVÝCH UZAVŘENÝCH PROFILŮ 50x50x3
- PRÁŠKOVÉ LAKOVÁNÍ
- SOUČÁSTÍ DODÁVKY BUDOU KOTVÍCÍ PRVKY

BARVA

- KONSTRUKCE: RAL 7016 antracitová šedá

SCHÉMA
M 1:50

PŮDORYS

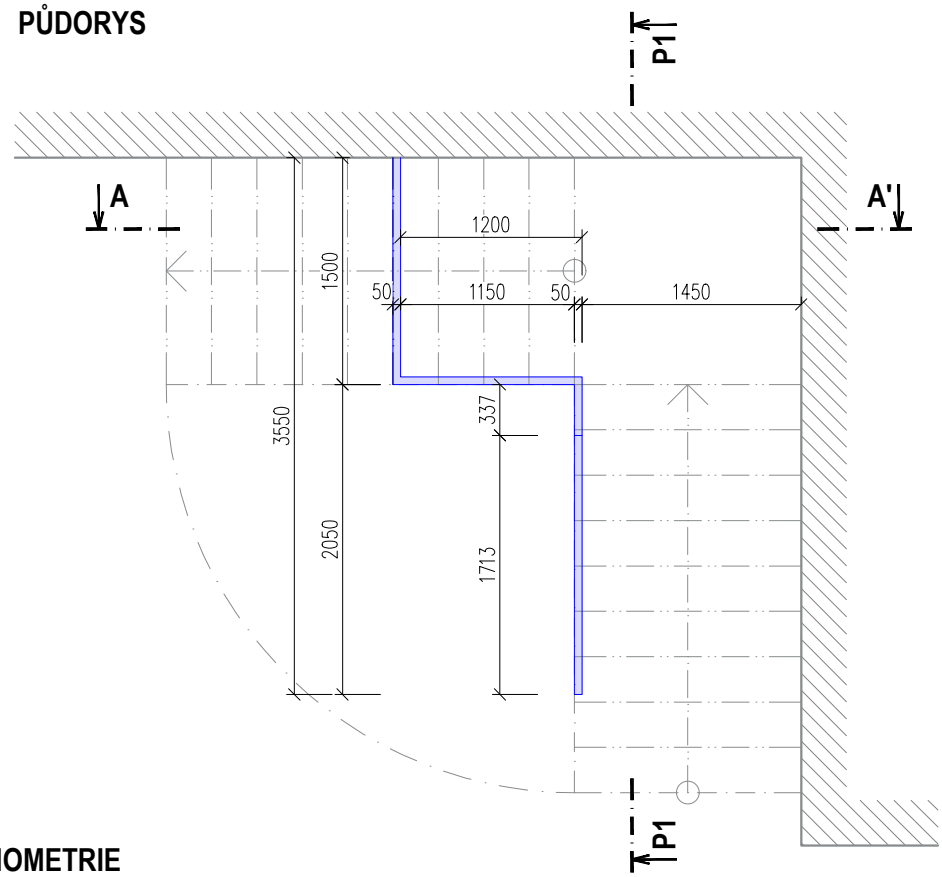

AXONOMETRIE

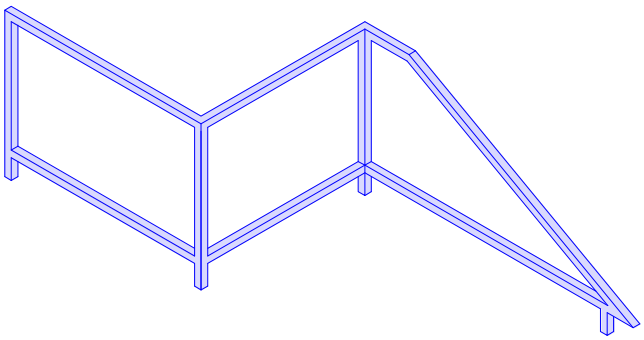

VÝPIS ZÁMEČNICKÝCH VÝROBKŮ

OZN.	SPECIFIACE	POČET
Z 11	ZABEZPEČENÍ SCHODIŠTĚ	

ŘEZ A-A'

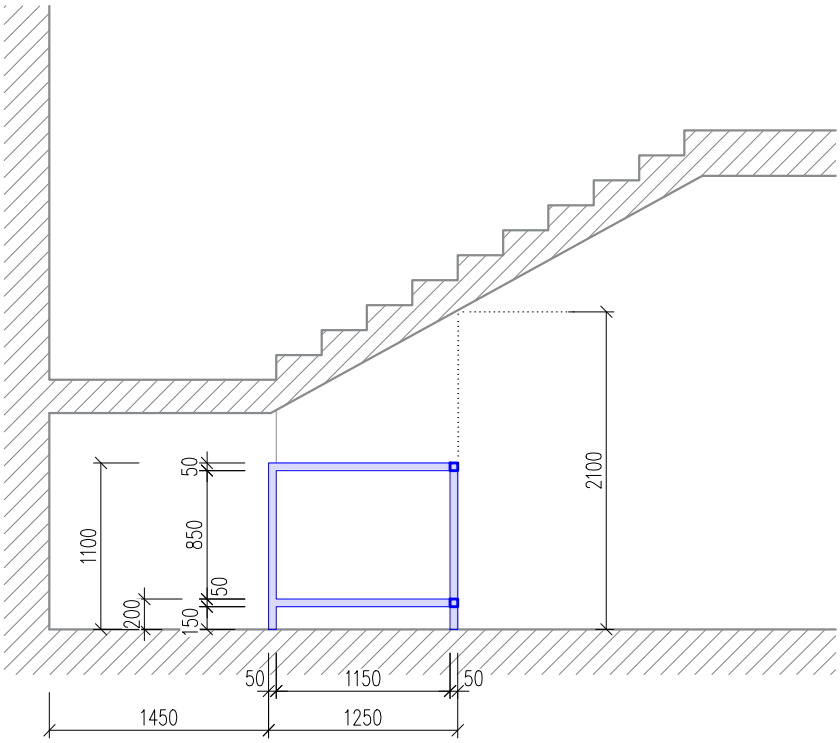

POHLED P1

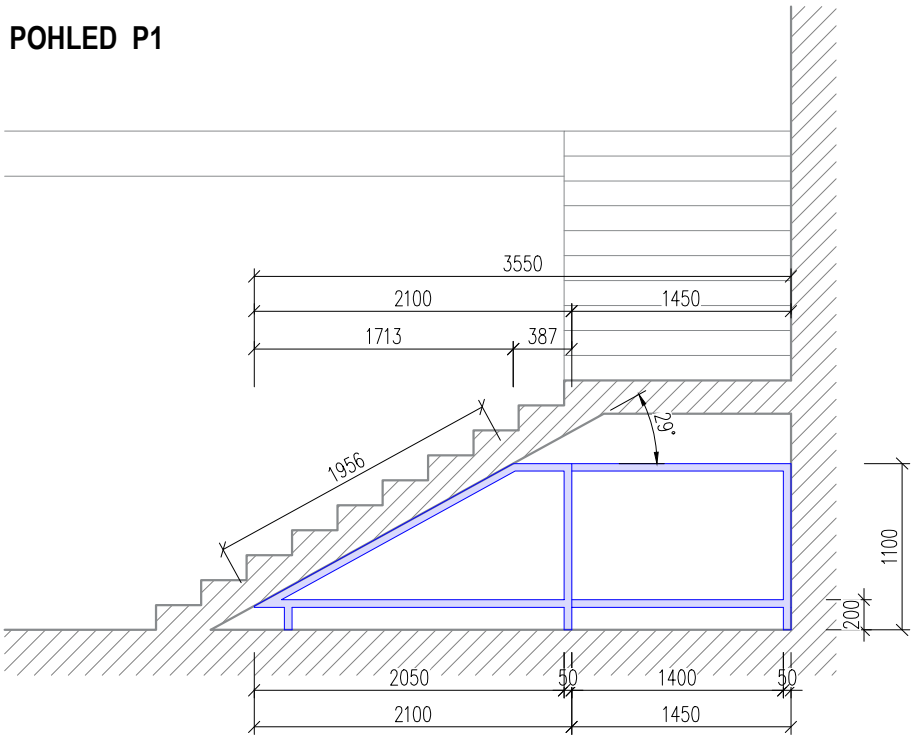

POZNÁMKA:

ROZMĚRY VEŠKERÝCH KONSTRUKCÍ NUTNO PŘED VLASTNÍ VÝROBOU PŘEMĚŘIT PŘÍMO NA STAVBĚ.
VEŠKERÉ VÝROBKY JSOU OZNAČENY KÓDEM ZOBRAZENÝM VE STAVEBNÍCH VÝKRESECH.
TENTO DOKUMENT NENÍ DÍLENSKOU DOKUMENTACÍ. REALIZACE BUDE ZPRACOVÁNA DLE ODSOUHLASENÉ SPECIALIZOVANÉ ZÁMEČNICKÉ FIRMY.

VÝPIS ZÁMEČNICKÝCH VÝROBKŮ

OZN.	SPECIFIACE	POČET
Z 12	**ZÁBRADLÍ**	1

PŮDORYS

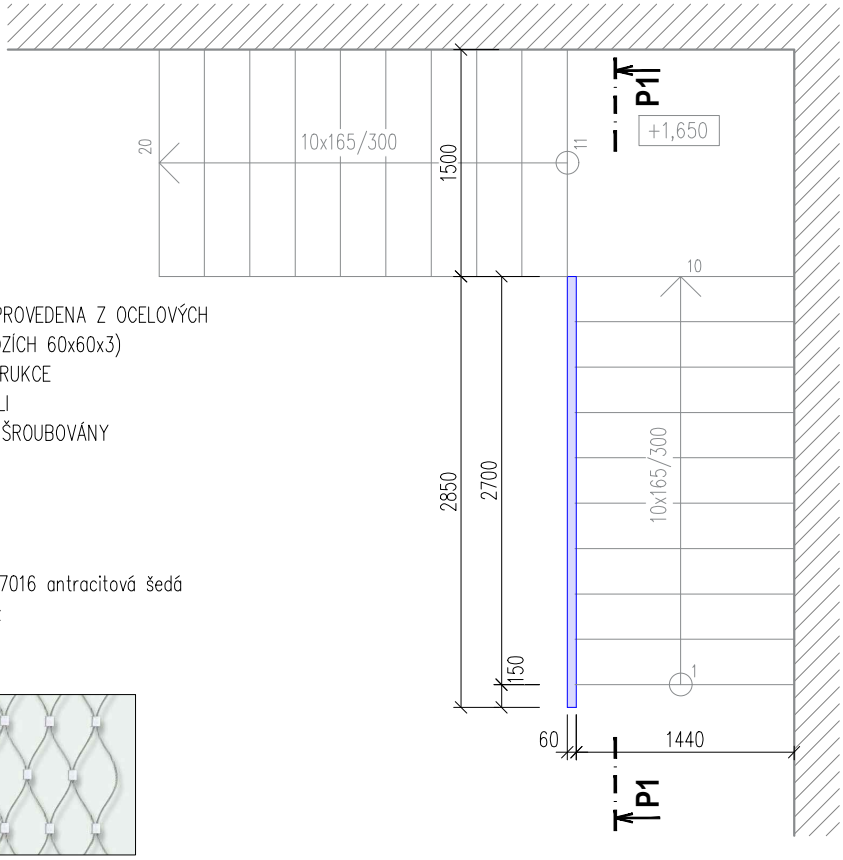

POPIS

- KONSTRUKCE RÁMU ZÁBRADLÍ BUDE PROVEDENA Z OCELOVÝCH UZAVŘENÝCH PROFILŮ 60x30x3 (V ROZÍCH 60x60x3)
- PRÁŠKOVÉ LAKOVÁNÍ OCELOVÉ KONSTRUKCE
- VÝPLŇ ZE SÍŤOVINY Z NEREZOVÉ OCELI
- JEDNOTLIVÉ RÁMY BUDOU K SOBĚ PŘIŠROUBOVÁNY
- VÝŠKA ZÁBRADLÍ 1000 mm
- KOTVENÍ ZÁBRADLÍ VIZ str.26

BARVA

- OCELOVÁ KONSTRUKCE: RAL 7016 antracitová šedá
- VÝPLŇ : nerez

SÍŤOVÁ VÝPLŇ ZÁBRADLÍ Z NEREZOVÉ OCELI:

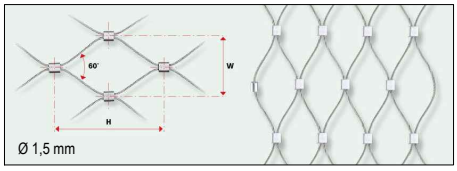

H = 75 mm
W = 40 mm

POHLED P1

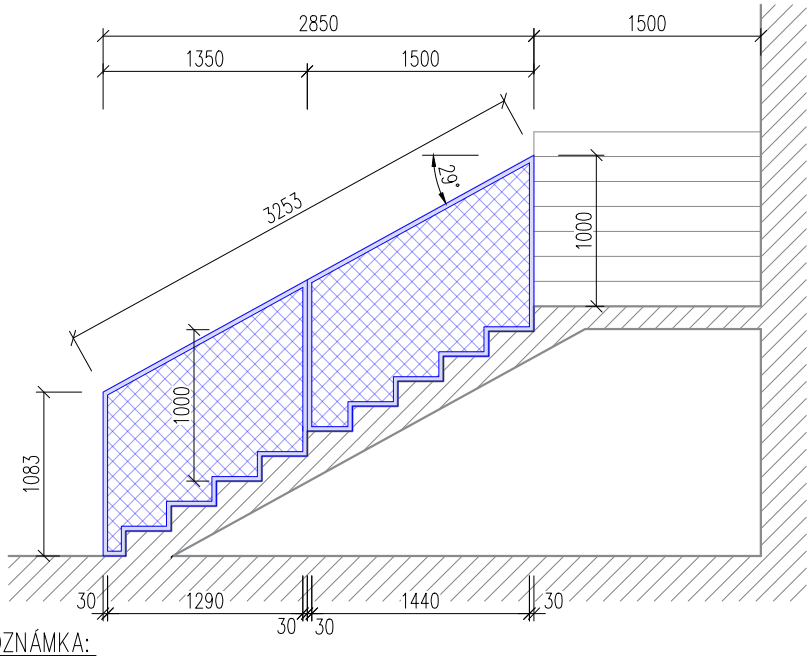

POZNÁMKA:

ROZMĚRY VEŠKERÝCH KONSTRUKCÍ NUTNO PŘED VLASTNÍ VÝROBOU PŘEMĚŘIT PŘÍMO NA STAVBĚ.
VEŠKERÉ VÝROBKY JSOU OZNAČENY KÓDEM ZOBRAZENÝM VE STAVEBNÍCH VÝKRESECH.
TENTO DOKUMENT NENÍ DÍLENSKOU DOKUMENTACÍ.
REALIZACE BUDE ZPRACOVÁNA DLE ODSOUHLASENÉ DÍLENSKÉ DOKUMENTACE VČETNĚ STATICKÉHO POSOUZENÍ + DOK. CERTIFIKOVANÉHO KOTEVNÍHO SYSTÉMU OD VYBRANÉHO VÝROBCE. VMD BUDE PŘED RELAIZACÍ PŘEDLOŽENA ARCHITEKTOVI (GP/AD) KE SCHVÁLENÍ.

VÝPIS ZÁMEČNICKÝCH VÝROBKŮ

OZN.	SPECIFIACE	POČET
Z 13	**ZÁBRADLÍ**	1

PŮDORYS

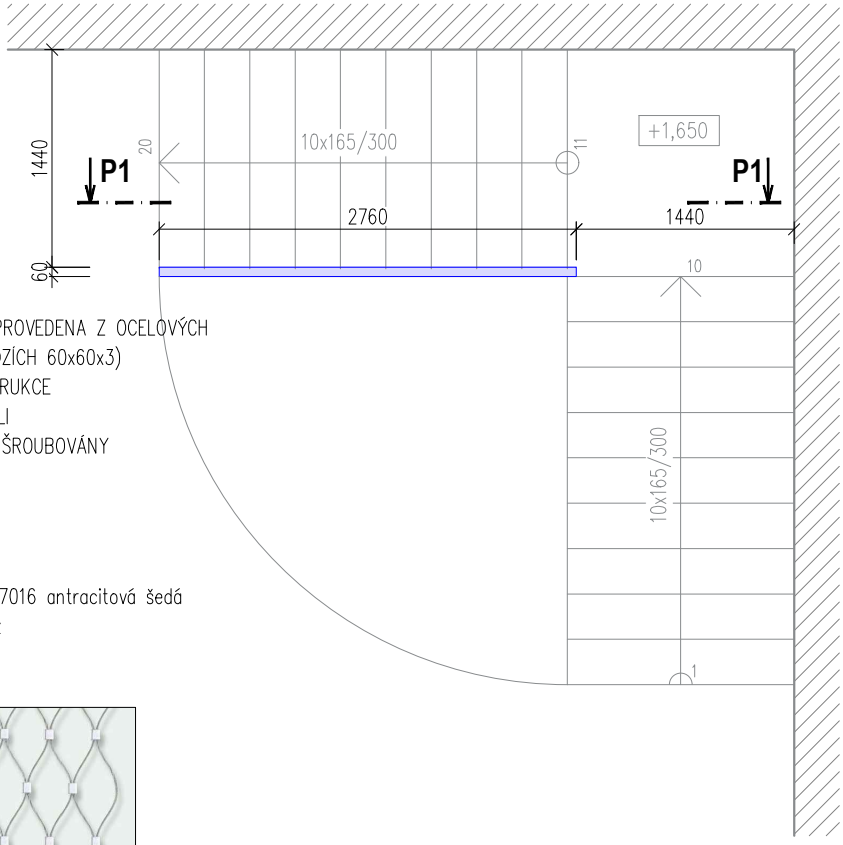

POPIS

- KONSTRUKCE RÁMU ZÁBRADLÍ BUDE PROVEDENA Z OCELOVÝCH UZAVŘENÝCH PROFILŮ 60x30x3 (V ROZÍCH 60x60x3)
- PRÁŠKOVÉ LAKOVÁNÍ OCELOVÉ KONSTRUKCE
- VÝPLŇ ZE SÍŤOVINY Z NEREZOVÉ OCELI
- JEDNOTLIVÉ RÁMY BUDOU K SOBĚ PŘIŠROUBOVÁNY
- VÝŠKA ZÁBRADLÍ 1000 mm
- KOTVENÍ ZÁBRADLÍ VIZ str.26

BARVA

- OCELOVÁ KONSTRUKCE: RAL 7016 antracitová šedá
- VÝPLŇ : nerez

SÍŤOVÁ VÝPLŇ ZÁBRADLÍ Z NEREZOVÉ OCELI:

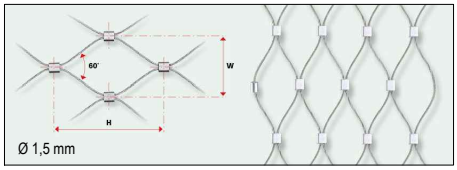

H = 75 mm
W = 40 mm

POHLED P1

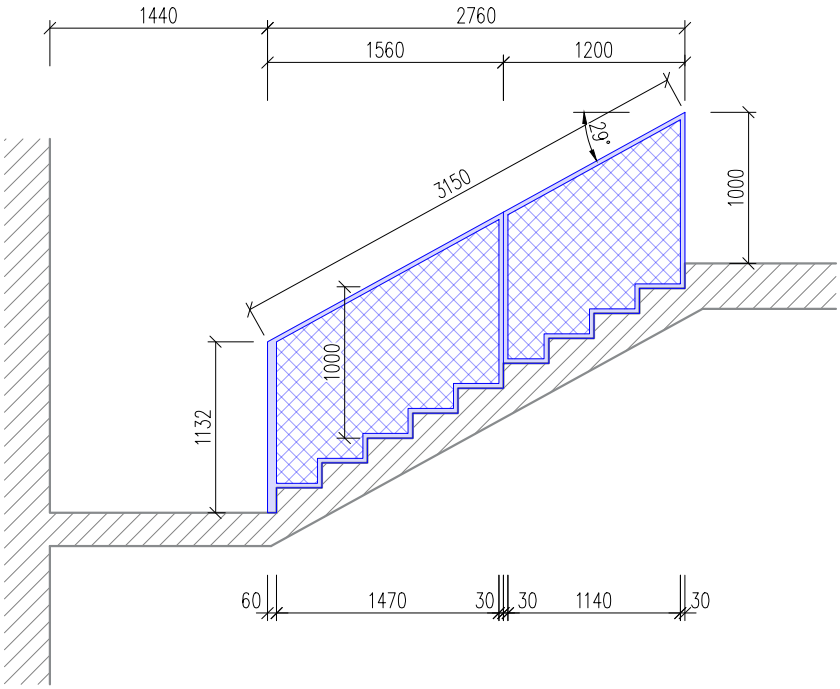

POZNÁMKA:

ROZMĚRY VEŠKERÝCH KONSTRUKCÍ NUTNO PŘED VLASTNÍ VÝROBOU PŘEMĚŘIT PŘÍMO NA STAVBĚ.
VEŠKERÉ VÝROBKY JSOU OZNAČENY KÓDEM ZOBRAZENÝM VE STAVEBNÍCH VÝKRESECH.
TENTO DOKUMENT NENÍ DÍLENSKOU DOKUMENTACÍ.
REALIZACE BUDE ZPRACOVÁNA DLE ODSOUHLASENÉ DÍLENSKÉ DOKUMENTACE VČETNĚ STATICKÉHO POSOUZENÍ + DOK. CERTIFIKOVANÉHO KOTEVNÍHO SYSTÉMU OD VYBRANÉHO VÝROBCE. VMD BUDE PŘED RELAIZACÍ PŘEDLOŽENA ARCHITEKTOVI (GP/AD) KE SCHVÁLENÍ.

VÝPIS ZÁMEČNICKÝCH VÝROBKŮ

OZN.	SPECIFIACE	POČET
Z 14	**ZÁBRADLÍ**	1

PŮDORYS

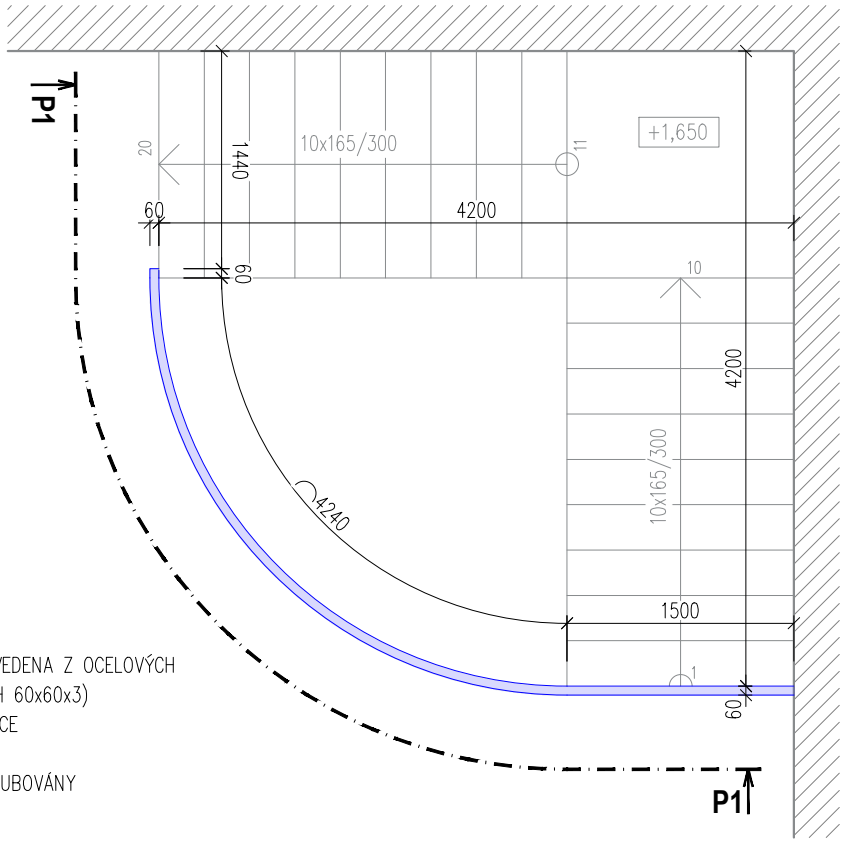

POPIS

- KONSTRUKCE RÁMU ZÁBRADLÍ BUDE PROVEDENA Z OCELOVÝCH UZAVŘENÝCH PROFILŮ 60x30x3 (V ROZÍCH 60x60x3)
- PRÁŠKOVÉ LAKOVÁNÍ OCELOVÉ KONSTRUKCE
- VÝPLŇ ZE SÍŤOVINY Z NEREZOVÉ OCELI
- JEDNOTLIVÉ RÁMY BUDOU K SOBĚ PŘIŠROUBOVÁNY
- VÝŠKA ZÁBRADLÍ 1000 mm
- KOTVENÍ ZÁBRADLÍ VIZ str.26

BARVA

- OCELOVÁ KONSTRUKCE: RAL 7016 antracitová šedá
- VÝPLŇ : nerez

SÍŤOVÁ VÝPLŇ ZÁBRADLÍ Z NEREZOVÉ OCELI:

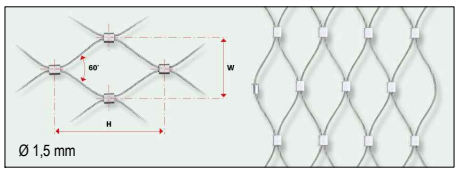

H = 75 mm
W = 40 mm

ROZVINUTÝ POHLED P1

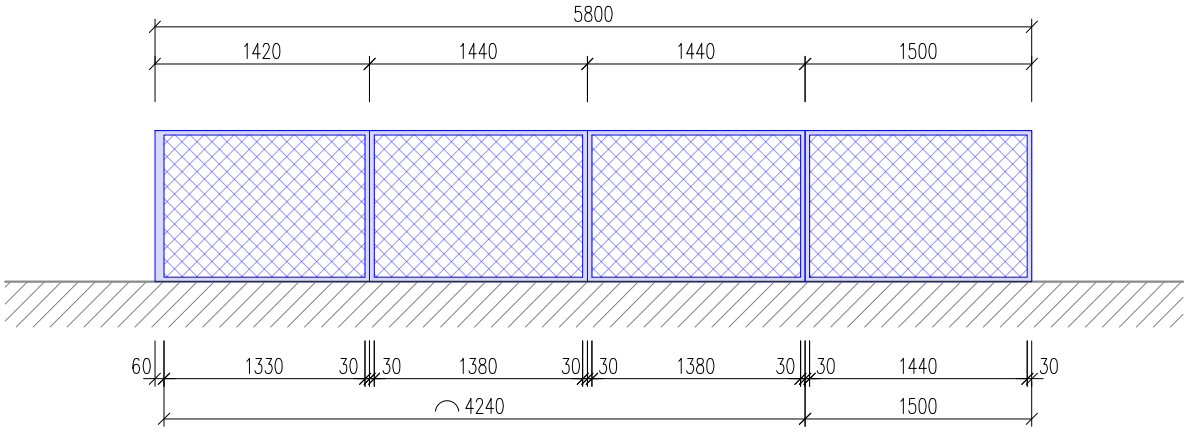

POZNÁMKA:

ROZMĚRY VEŠKERÝCH KONSTRUKCÍ NUTNO PŘED VLASTNÍ VÝROBOU PŘEMĚŘIT PŘÍMO NA STAVBĚ.
VEŠKERÉ VÝROBKY JSOU OZNAČENY KÓDEM ZOBRAZENÝM VE STAVEBNÍCH VÝKRESECH.
TENTO DOKUMENT NENÍ DÍLENSKOU DOKUMENTACÍ.
REALIZACE BUDE ZPRACOVÁNA DLE ODSOUHLASENÉ DÍLENSKÉ DOKUMENTACE VČETNĚ STATICKÉHO POSOUZENÍ + DOK. CERTIFIKOVANÉHO KOTEVNÍHO SYSTÉMU OD VYBRANÉHO VÝROBCE. VMD BUDE PŘED RELAIZACÍ PŘEDLOŽENA ARCHITEKTOVI (GP/AD) KE SCHVÁLENÍ.

VÝPIS ZÁMEČNICKÝCH VÝROBKŮ

OZN.	SPECIFIACE	POČET
Z 15	**ZÁBRADLÍ**	1

POPIS

- KONSTRUKCE RÁMU ZÁBRADLÍ BUDE PROVEDENA Z OCELOVÝCH UZAVŘENÝCH PROFILŮ 60x30x3 (V ROZÍCH 60x60x3)
- PRÁŠKOVÉ LAKOVÁNÍ OCELOVÉ KONSTRUKCE
- VÝPLŇ ZE SÍŤOVINY Z NEREZOVÉ OCELI
- JEDNOTLIVÉ RÁMY BUDOU K SOBĚ PŘIŠROUBOVÁNY
- VÝŠKA ZÁBRADLÍ 1000 mm
- KOTVENÍ ZÁBRADLÍ VIZ str.26

BARVA

- OCELOVÁ KONSTRUKCE: RAL 7016 antracitová šedá
- VÝPLŇ : nerez

SÍŤOVÁ VÝPLŇ ZÁBRADLÍ Z NEREZOVÉ OCELI:

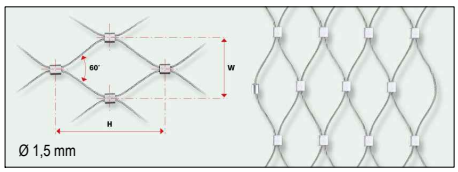

H = 75 mm
W = 40 mm

PŮDORYS

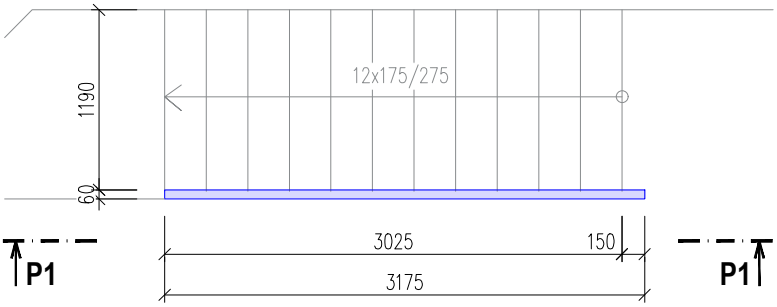

POHLED P1

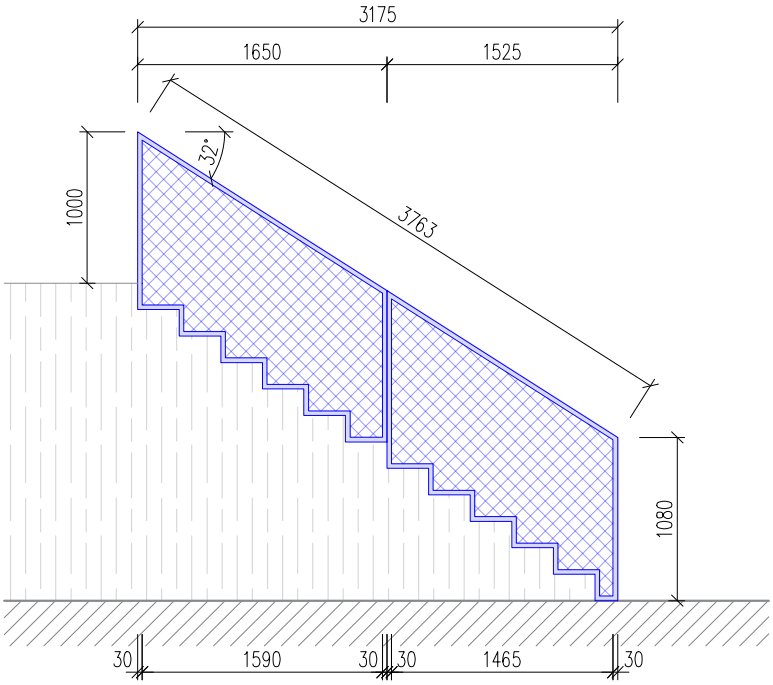

POZNÁMKA:

ROZMĚRY VEŠKERÝCH KONSTRUKCÍ NUTNO PŘED VLASTNÍ VÝROBOU PŘEMĚŘIT PŘÍMO NA STAVBĚ.
VEŠKERÉ VÝROBKY JSOU OZNAČENY KÓDEM ZOBRAZENÝM VE STAVEBNÍCH VÝKRESECH.
TENTO DOKUMENT NENÍ DÍLENSKOU DOKUMENTACÍ.
REALIZACE BUDE ZPRACOVÁNA DLE ODSOUHLASENÉ DÍLENSKÉ DOKUMENTACE VČETNĚ STATICKÉHO POSOUZENÍ + DOK. CERTIFIKOVANÉHO KOTEVNÍHO SYSTÉMU OD VYBRANÉHO VÝROBCE. VMD BUDE PŘED RELAIZACÍ PŘEDLOŽENA ARCHITEKTOVI (GP/AD) KE SCHVÁLENÍ.

VÝPIS ZÁMEČNICKÝCH VÝROBKŮ

OZN.	SPECIFIACE	POČET
Z 16	**ZÁBRADLÍ**	1

POPIS

- KONSTRUKCE RÁMU ZÁBRADLÍ BUDE PROVEDENA Z OCELOVÝCH UZAVŘENÝCH PROFILŮ 60x30x3 (V ROZÍCH 60x60x3)
- PRÁŠKOVÉ LAKOVÁNÍ OCELOVÉ KONSTRUKCE
- VÝPLŇ ZE SÍŤOVINY Z NEREZOVÉ OCELI
- JEDNOTLIVÉ RÁMY BUDOU K SOBĚ PŘIŠROUBOVÁNY
- VÝŠKA ZÁBRADLÍ 1000 mm
- KOTVENÍ ZÁBRADLÍ VIZ str.26

BARVA

- OCELOVÁ KONSTRUKCE: RAL 7016 antracitová šedá
- VÝPLŇ : nerez

PŮDORYS

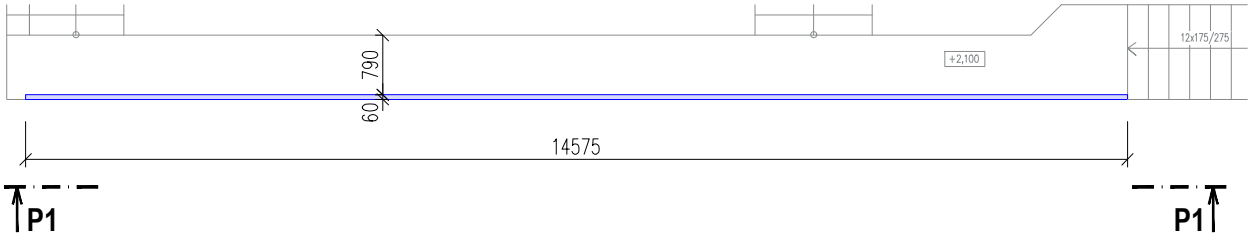

POHLED P1

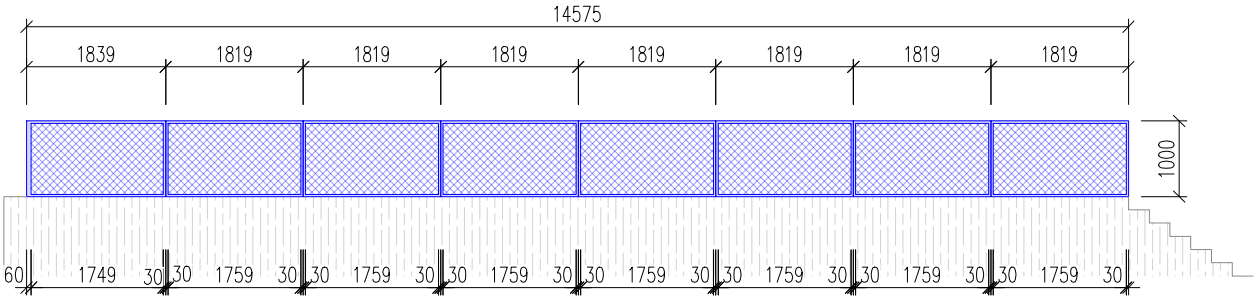

SÍŤOVÁ VÝPLŇ ZÁBRADLÍ Z NEREZOVÉ OCELI:

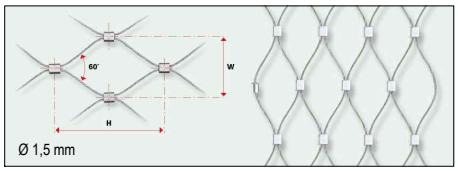

H = 75 mm
W = 40 mm

POZNÁMKA:

ROZMĚRY VEŠKERÝCH KONSTRUKCÍ NUTNO PŘED VLASTNÍ VÝROBOU PŘEMĚŘIT PŘÍMO NA STAVBĚ.
VEŠKERÉ VÝROBKY JSOU OZNAČENY KÓDEM ZOBRAZENÝM VE STAVEBNÍCH VÝKRESECH.
TENTO DOKUMENT NENÍ DÍLENSKOU DOKUMENTACÍ.
REALIZACE BUDE ZPRACOVÁNA DLE ODSOUHLASENÉ DÍLENSKÉ DOKUMENTACE VČETNĚ STATICKÉHO POSOUZENÍ + DOK. CERTIFIKOVANÉHO KOTEVNÍHO SYSTÉMU OD VYBRANÉHO VÝROBCE. VMD BUDE PŘED RELAIZACÍ PŘEDLOŽENA ARCHITEKTOVI (GP/AD) KE SCHVÁLENÍ.

VÝPIS ZÁMEČNICKÝCH VÝROBKŮ

OZN.	SPECIFIACE	POČET
Z 17	**ZÁBRADLÍ**	1

POPIS

- KONSTRUKCE RÁMU ZÁBRADLÍ BUDE PROVEDENA Z OCELOVÝCH UZAVŘENÝCH PROFILŮ 60x30x3 (V ROZÍCH 60x60x3)
- PRÁŠKOVÉ LAKOVÁNÍ OCELOVÉ KONSTRUKCE
- VÝPLŇ ZE SÍŤOVINY Z NEREZOVÉ OCELI
- JEDNOTLIVÉ RÁMY BUDOU K SOBĚ PŘIŠROUBOVÁNY
- VÝŠKA ZÁBRADLÍ 1000 mm
- KOTVENÍ ZÁBRADLÍ VIZ str.26

SÍŤOVÁ VÝPLŇ ZÁBRADLÍ Z NEREZOVÉ OCELI:

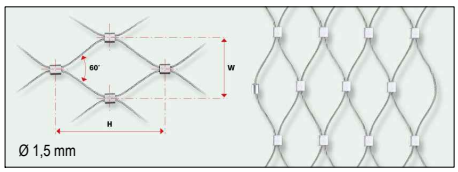

H = 75 mm
W = 40 mm

BARVA

- OCELOVÁ KONSTRUKCE: RAL 7016 antracitová šedá
- VÝPLŇ : nerez

PŮDORYS

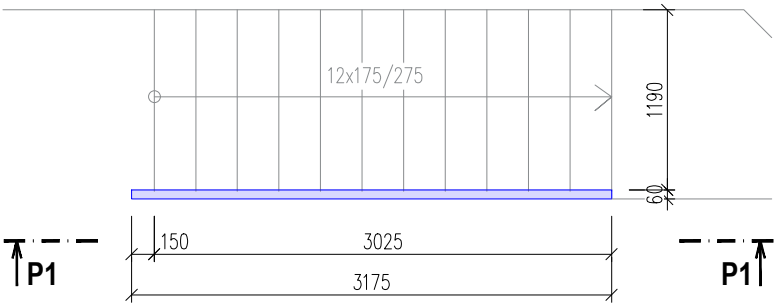

POHLED P1

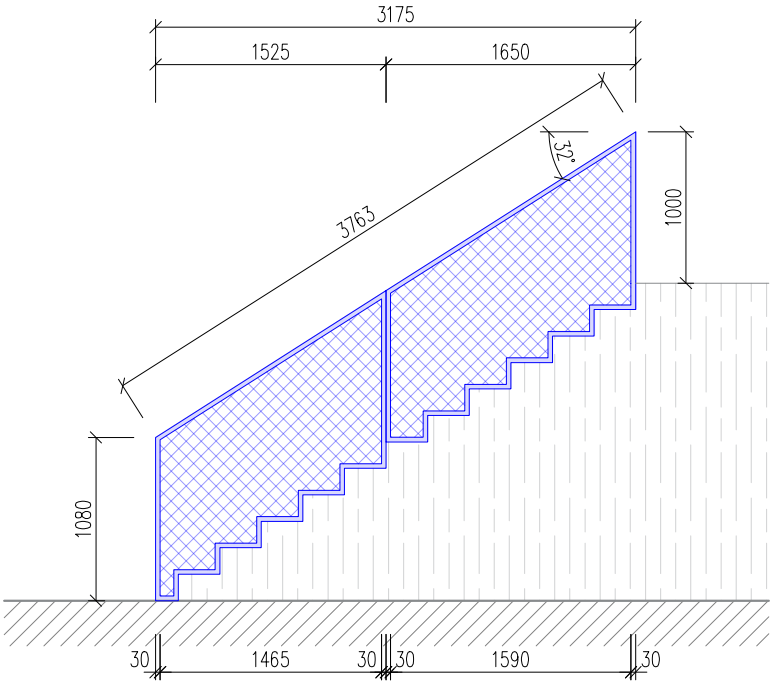

POZNÁMKA:

ROZMĚRY VEŠKERÝCH KONSTRUKCÍ NUTNO PŘED VLASTNÍ VÝROBOU PŘEMĚŘIT PŘÍMO NA STAVBĚ.
VEŠKERÉ VÝROBKY JSOU OZNAČENY KÓDEM ZOBRAZENÝM VE STAVEBNÍCH VÝKRESECH.
TENTO DOKUMENT NENÍ DÍLENSKOU DOKUMENTACÍ.
REALIZACE BUDE ZPRACOVÁNA DLE ODSOUHLASENÉ DÍLENSKÉ DOKUMENTACE VČETNĚ STATICKÉHO POSOUZENÍ + DOK. CERTIFIKOVANÉHO KOTEVNÍHO SYSTÉMU OD VYBRANÉHO VÝROBCE. VMD BUDE PŘED RELAIZACÍ PŘEDLOŽENA ARCHITEKTOVI (GP/AD) KE SCHVÁLENÍ.

VÝPIS ZÁMEČNICKÝCH VÝROBKŮ

OZN.	SPECIFIACE	POČET
Z 18	**ZÁBRADLÍ**	1

POPIS

- KONSTRUKCE RÁMU ZÁBRADLÍ BUDE PROVEDENA Z OCELOVÝCH UZAVŘENÝCH PROFILŮ 60x30x3 (V ROZÍCH 60x60x3)
- PRÁŠKOVÉ LAKOVÁNÍ OCELOVÉ KONSTRUKCE
- VÝPLŇ ZE SÍŤOVINY Z NEREZOVÉ OCELI
- JEDNOTLIVÉ RÁMY BUDOU K SOBĚ PŘIŠROUBOVÁNY
- VÝŠKA ZÁBRADLÍ 1000 mm
- KOTVENÍ ZÁBRADLÍ VIZ str.26

BARVA

- OCELOVÁ KONSTRUKCE: RAL 7016 antracitová šedá
- VÝPLŇ : nerez

PŮDORYS

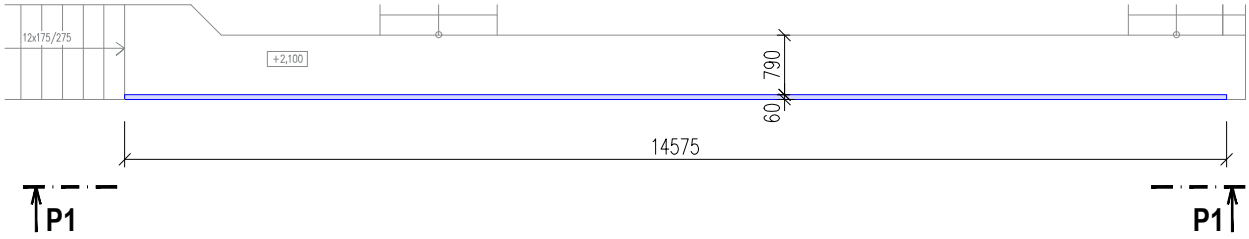

POHLED P1

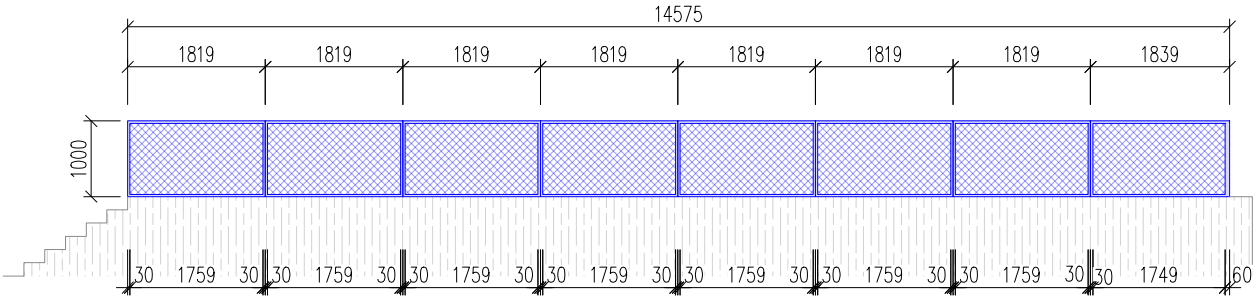

SÍŤOVÁ VÝPLŇ ZÁBRADLÍ Z NEREZOVÉ OCELI:

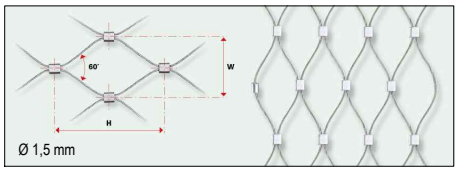

H = 75 mm
W = 40 mm

POZNÁMKA:

ROZMĚRY VEŠKERÝCH KONSTRUKCÍ NUTNO PŘED VLASTNÍ VÝROBOU PŘEMĚŘIT PŘÍMO NA STAVBĚ.
VEŠKERÉ VÝROBKY JSOU OZNAČENY KÓDEM ZOBRAZENÝM VE STAVEBNÍCH VÝKRESECH.
TENTO DOKUMENT NENÍ DÍLENSKOU DOKUMENTACÍ.
REALIZACE BUDE ZPRACOVÁNA DLE ODSOUHLASENÉ DÍLENSKÉ DOKUMENTACE VČETNĚ STATICKÉHO POSOUZENÍ + DOK. CERTIFIKOVANÉHO KOTEVNÍHO SYSTÉMU OD VYBRANÉHO VÝROBCE. VMD BUDE PŘED RELAIZACÍ PŘEDLOŽENA ARCHITEKTOVI (GP/AD) KE SCHVÁLENÍ.

VÝPIS ZÁMEČNICKÝCH VÝROBKŮ

OZN.	SPECIFIACE	POČET
Z 19	**ZÁBRADLÍ**	1

POPIS

- KONSTRUKCE RÁMU ZÁBRADLÍ BUDE PROVEDENA Z OCELOVÝCH UZAVŘENÝCH PROFILŮ 60x30x3 (V ROZÍCH 60x60x3)
- PRÁŠKOVÉ LAKOVÁNÍ OCELOVÉ KONSTRUKCE
- VÝPLŇ ZE SÍŤOVINY Z NEREZOVÉ OCELI
- JEDNOTLIVÉ RÁMY BUDOU K SOBĚ PŘIŠROUBOVÁNY
- VÝŠKA ZÁBRADLÍ 1000 mm
- KOTVENÍ ZÁBRADLÍ VIZ str.26

BARVA

- OCELOVÁ KONSTRUKCE: RAL 7016 antracitová šedá
- VÝPLŇ : nerez

SÍŤOVÁ VÝPLŇ ZÁBRADLÍ Z NEREZOVÉ OCELI:

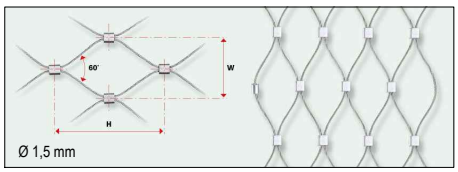

H = 75 mm
W = 40 mm

PŮDORYS

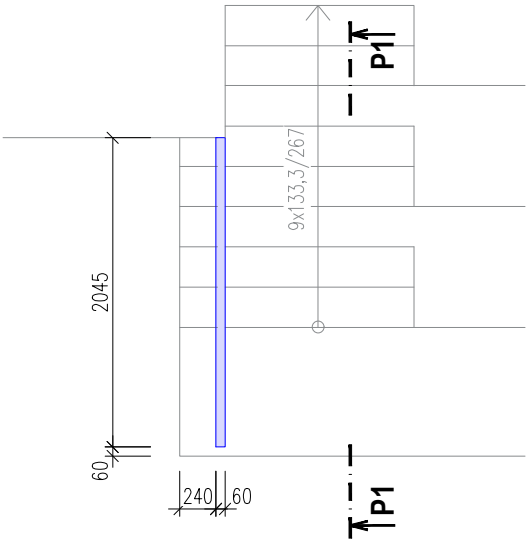

POHLED P1

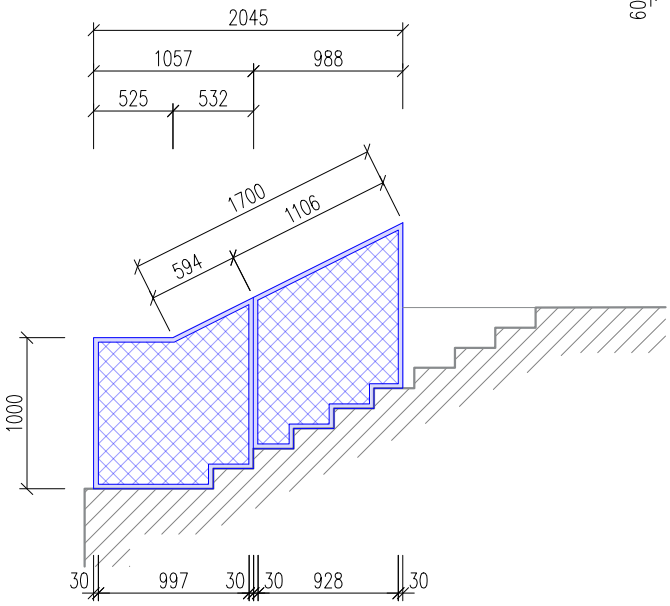

POZNÁMKA:

ROZMĚRY VEŠKERÝCH KONSTRUKCÍ NUTNO PŘED VLASTNÍ VÝROBOU PŘEMĚŘIT PŘÍMO NA STAVBĚ.
VEŠKERÉ VÝROBKY JSOU OZNAČENY KÓDEM ZOBRAZENÝM VE STAVEBNÍCH VÝKRESECH.
TENTO DOKUMENT NENÍ DÍLENSKOU DOKUMENTACÍ.
REALIZACE BUDE ZPRACOVÁNA DLE ODSOUHLASENÉ DÍLENSKÉ DOKUMENTACE VČETNĚ STATICKÉHO POSOUZENÍ + DOK. CERTIFIKOVANÉHO KOTEVNÍHO SYSTÉMU OD VYBRANÉHO VÝROBCE. VMD BUDE PŘED RELAIZACÍ PŘEDLOŽENA ARCHITEKTOVI (GP/AD) KE SCHVÁLENÍ.

VÝPIS ZÁMEČNICKÝCH VÝROBKŮ

OZN.	SPECIFIACE	POČET
Z 20	**ZÁBRADLÍ**	1

POPIS

- KONSTRUKCE RÁMU ZÁBRADLÍ BUDE PROVEDENA Z OCELOVÝCH UZAVŘENÝCH PROFILŮ 60x30x3 (V ROZÍCH 60x60x3)
- PRÁŠKOVÉ LAKOVÁNÍ OCELOVÉ KONSTRUKCE
- VÝPLŇ ZE SÍŤOVINY Z NEREZOVÉ OCELI
- JEDNOTLIVÉ RÁMY BUDOU K SOBĚ PŘIŠROUBOVÁNY
- VÝŠKA ZÁBRADLÍ 1000 mm
- KOTVENÍ ZÁBRADLÍ VIZ str.26

BARVA

- OCELOVÁ KONSTRUKCE: RAL 7016 antracitová šedá
- VÝPLŇ : nerez

SÍŤOVÁ VÝPLŇ ZÁBRADLÍ Z NEREZOVÉ OCELI:

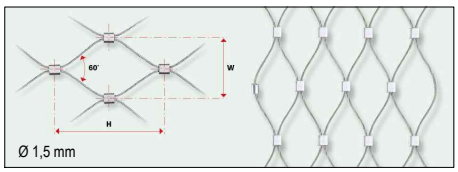

H = 75 mm
W = 40 mm

PŮDORYS

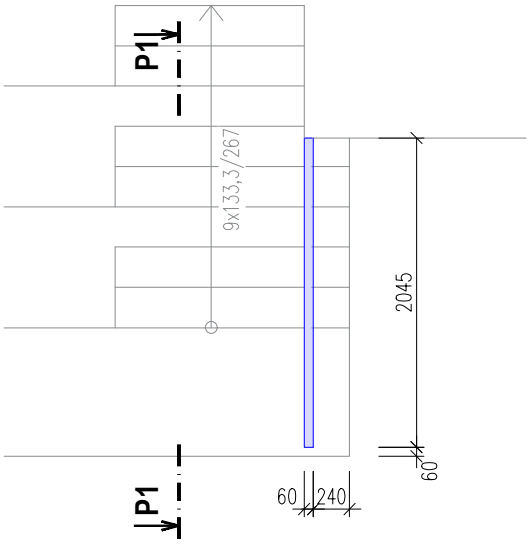

POHLED P1

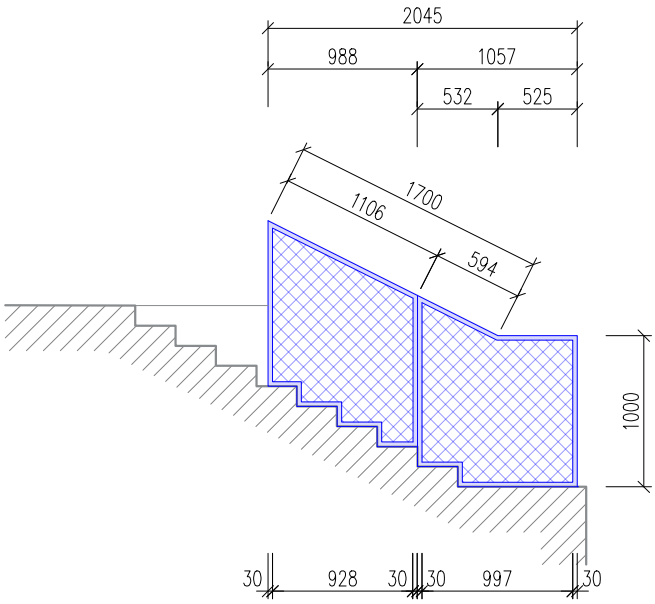

POZNÁMKA:

ROZMĚRY VEŠKERÝCH KONSTRUKCÍ NUTNO PŘED VLASTNÍ VÝROBOU PŘEMĚŘIT PŘÍMO NA STAVBĚ.
VEŠKERÉ VÝROBKY JSOU OZNAČENY KÓDEM ZOBRAZENÝM VE STAVEBNÍCH VÝKRESECH.
TENTO DOKUMENT NENÍ DÍLENSKOU DOKUMENTACÍ.
REALIZACE BUDE ZPRACOVÁNA DLE ODSOUHLASENÉ DÍLENSKÉ DOKUMENTACE VČETNĚ STATICKÉHO POSOUZENÍ + DOK. CERTIFIKOVANÉHO KOTEVNÍHO SYSTÉMU OD VYBRANÉHO VÝROBCE. VMD BUDE PŘED RELAIZACÍ PŘEDLOŽENA ARCHITEKTOVI (GP/AD) KE SCHVÁLENÍ.

VÝPIS ZÁMEČNICKÝCH VÝROBKŮ

OZN.	SPECIFIACE	POČET
Z 21	**ZÁBRADLÍ**	1

POPIS

- KONSTRUKCE RÁMU ZÁBRADLÍ BUDE PROVEDENA Z OCELOVÝCH UZAVŘENÝCH PROFILŮ 60x30x3 (V ROZÍCH 60x60x3)
- PRÁŠKOVÉ LAKOVÁNÍ OCELOVÉ KONSTRUKCE
- VÝPLŇ ZE SÍŤOVINY Z NEREZOVÉ OCELI
- JEDNOTLIVÉ RÁMY BUDOU K SOBĚ PŘIŠROUBOVÁNY
- VÝŠKA ZÁBRADLÍ 1000 mm
- KOTVENÍ ZÁBRADLÍ VIZ str.26

BARVA

- OCELOVÁ KONSTRUKCE: RAL 7016 antracitová šedá
- VÝPLŇ : nerez

POHLED P2

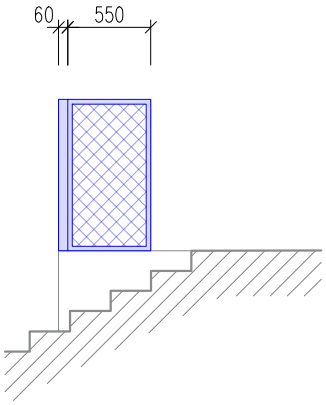

PŮDORYS

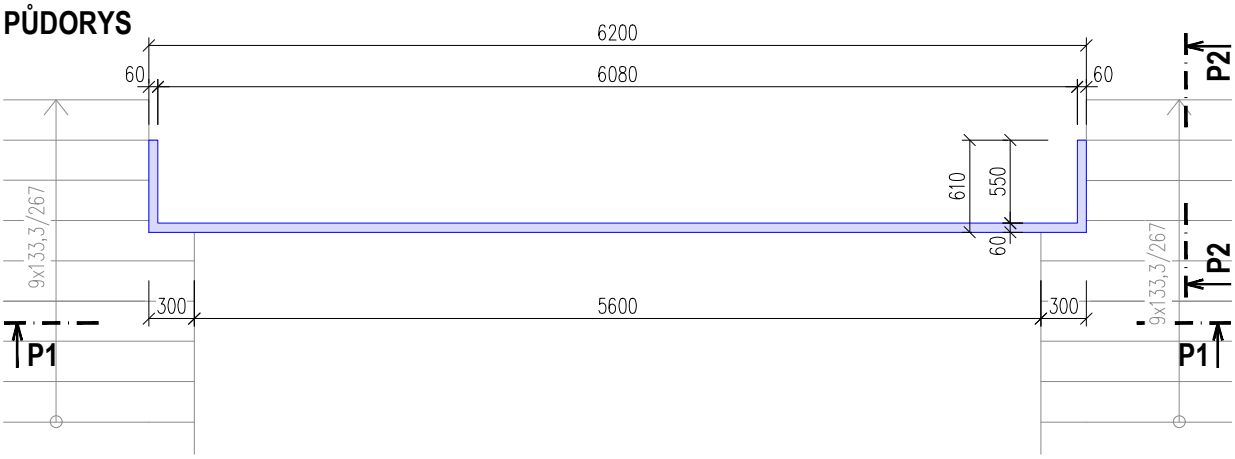

POHLED P1

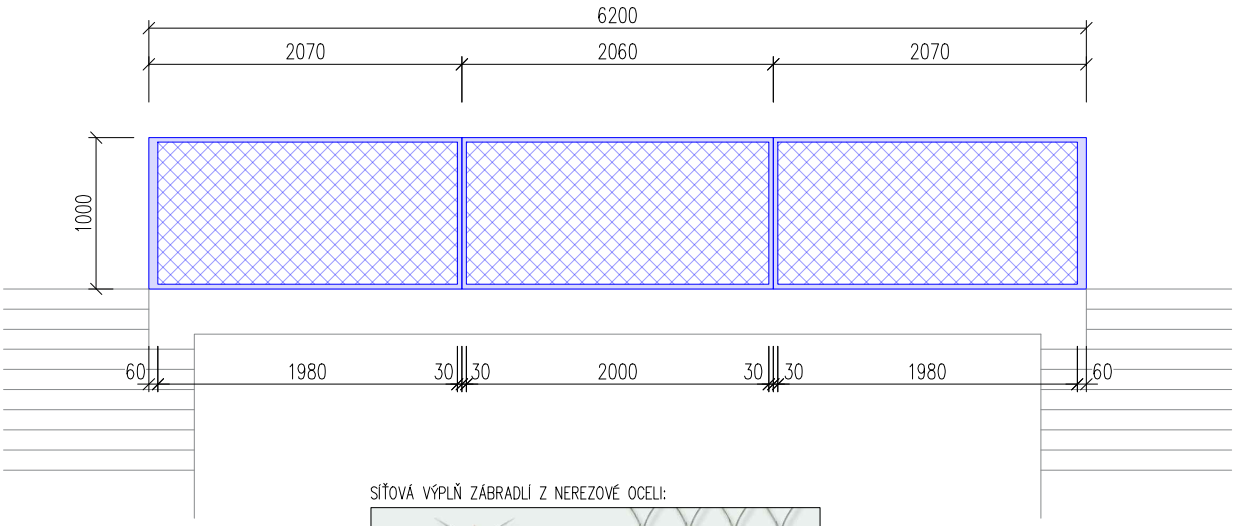

SÍŤOVÁ VÝPLŇ ZÁBRADLÍ Z NEREZOVÉ OCELI:

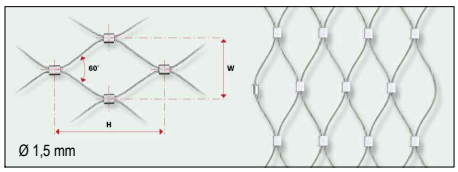

H = 75 mm
W = 40 mm

POZNÁMKA:

ROZMĚRY VEŠKERÝCH KONSTRUKCÍ NUTNO PŘED VLASTNÍ VÝROBOU PŘEMĚŘIT PŘÍMO NA STAVBĚ.
VEŠKERÉ VÝROBKY JSOU OZNAČENY KÓDEM ZOBRAZENÝM VE STAVEBNÍCH VÝKRESECH.
TENTO DOKUMENT NENÍ DÍLENSKOU DOKUMENTACÍ.
REALIZACE BUDE ZPRACOVÁNA DLE ODSOUHLASENÉ DÍLENSKÉ DOKUMENTACE VČETNĚ STATICKÉHO POSOUZENÍ + DOK. CERTIFIKOVANÉHO KOTEVNÍHO SYSTÉMU OD VYBRANÉHO VÝROBCE. VMD BUDE PŘED RELAIZACÍ PŘEDLOŽENA ARCHITEKTOVI (GP/AD) KE SCHVÁLENÍ.

VÝPIS ZÁMEČNICKÝCH VÝROBKŮ

OZN.	SPECIFIACE	POČET
Z 22	**ZÁBRADLÍ**	1

POPIS

- KONSTRUKCE RÁMU ZÁBRADLÍ BUDE PROVEDENA Z OCELOVÝCH UZAVŘENÝCH PROFILŮ 60x30x3 (V ROZÍCH 60x60x3)
- PRÁŠKOVÉ LAKOVÁNÍ OCELOVÉ KONSTRUKCE
- VÝPLŇ ZE SÍŤOVINY Z NEREZOVÉ OCELI
- JEDNOTLIVÉ RÁMY BUDOU K SOBĚ PŘIŠROUBOVÁNY
- VÝŠKA ZÁBRADLÍ 1000 mm
- KOTVENÍ ZÁBRADLÍ VIZ str.26

BARVA

- OCELOVÁ KONSTRUKCE: RAL 7016 antracitová šedá
- VÝPLŇ : nerez

PŮDORYS

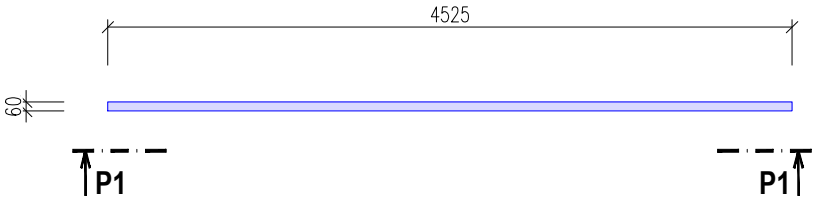

POHLED P1

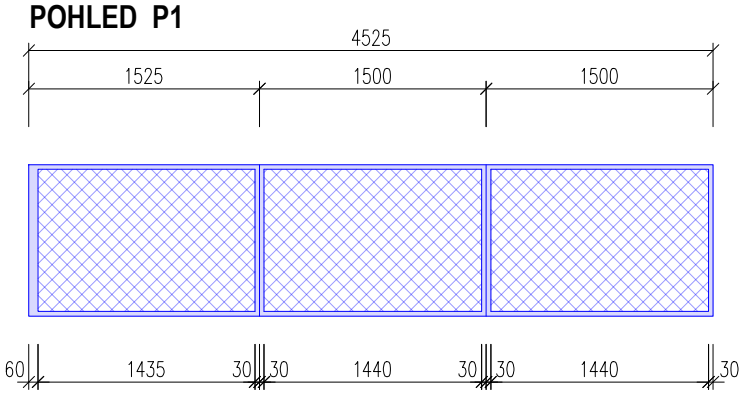

SÍŤOVÁ VÝPLŇ ZÁBRADLÍ Z NEREZOVÉ OCELI:

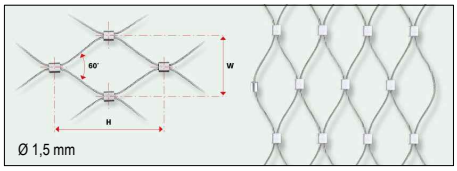

H = 75 mm
W = 40 mm

POZNÁMKA:

ROZMĚRY VEŠKERÝCH KONSTRUKCÍ NUTNO PŘED VLASTNÍ VÝROBOU PŘEMĚŘIT PŘÍMO NA STAVBĚ.
VEŠKERÉ VÝROBKY JSOU OZNAČENY KÓDEM ZOBRAZENÝM VE STAVEBNÍCH VÝKRESECH.
TENTO DOKUMENT NENÍ DÍLENSKOU DOKUMENTACÍ.
REALIZACE BUDE ZPRACOVÁNA DLE ODSOUHLASENÉ DÍLENSKÉ DOKUMENTACE VČETNĚ STATICKÉHO POSOUZENÍ + DOK. CERTIFIKOVANÉHO KOTEVNÍHO SYSTÉMU OD VYBRANÉHO VÝROBCE. VMD BUDE PŘED RELAIZACÍ PŘEDLOŽENA ARCHITEKTOVI (GP/AD) KE SCHVÁLENÍ.

VÝPIS ZÁMEČNICKÝCH VÝROBKŮ

OZN.	SPECIFIACE	POČET
Z 22	**ZÁBRADLÍ**	1

POPIS

- KONSTRUKCE RÁMU ZÁBRADLÍ BUDE PROVEDENA Z OCELOVÝCH UZAVŘENÝCH PROFILŮ 60x30x3 (V ROZÍCH 60x60x3)
- PRÁŠKOVÉ LAKOVÁNÍ OCELOVÉ KONSTRUKCE
- VÝPLŇ ZE SÍŤOVINY Z NEREZOVÉ OCELI
- JEDNOTLIVÉ RÁMY BUDOU K SOBĚ PŘIŠROUBOVÁNY
- VÝŠKA ZÁBRADLÍ 1000 mm
- KOTVENÍ ZÁBRADLÍ VIZ str.26

BARVA

- OCELOVÁ KONSTRUKCE: RAL 7016 antracitová šedá
- VÝPLŇ : nerez

PŮDORYS

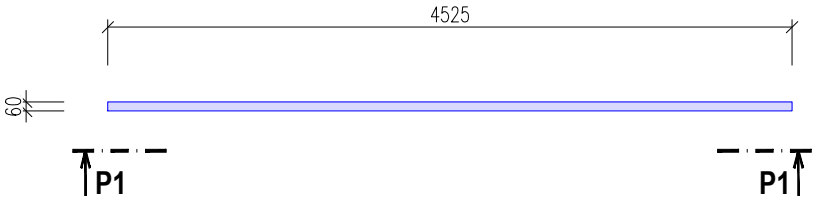

POHLED P1

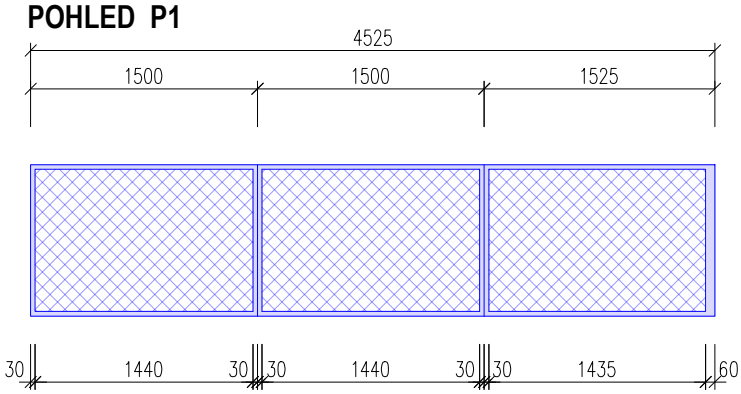

SÍŤOVÁ VÝPLŇ ZÁBRADLÍ Z NEREZOVÉ OCELI:

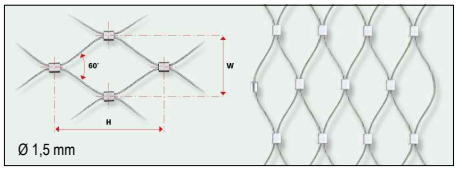

H = 75 mm
W = 40 mm

POZNÁMKA:

ROZMĚRY VEŠKERÝCH KONSTRUKCÍ NUTNO PŘED VLASTNÍ VÝROBOU PŘEMĚŘIT PŘÍMO NA STAVBĚ.
VEŠKERÉ VÝROBKY JSOU OZNAČENY KÓDEM ZOBRAZENÝM VE STAVEBNÍCH VÝKRESECH.
TENTO DOKUMENT NENÍ DÍLENSKOU DOKUMENTACÍ.
REALIZACE BUDE ZPRACOVÁNA DLE ODSOUHLASENÉ DÍLENSKÉ DOKUMENTACE VČETNĚ STATICKÉHO POSOUZENÍ + DOK. CERTIFIKOVANÉHO KOTEVNÍHO SYSTÉMU OD VYBRANÉHO VÝROBCE. VMD BUDE PŘED RELAIZACÍ PŘEDLOŽENA ARCHITEKTOVI (GP/AD) KE SCHVÁLENÍ.

KOTVENÍ ZÁBRADLÍ
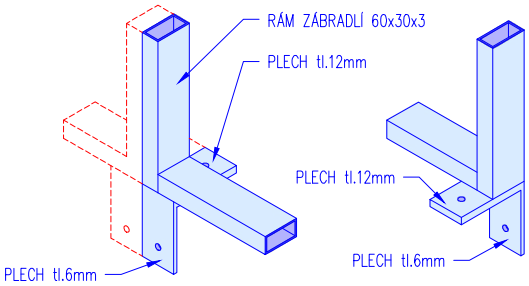
- KOTVENÍ PATNÍHO PLECHU tl.12mm A BOČNÍHO PLECHU tl.6mm POMOCÍ HYBRIDNÍ CHEM.KOTVY A KOTEVNÍCH ŠROUBŮ SE ZÁPUSTNOU HLAVOU.
- KOTVENÍ VYŽADUJE PŘÍPRAVU (VYBRÁNÍ V BETONU) UŽ VE FÁZI HRUBÉ STAVBY. GD MUSÍ PŘED SCHVALOVÁNÍM DD MONOLITŮ MÍT VÝROBNÍ DOKUMENTACI ZÁBRADLÍ.